Wonderaumthehill

LIVING GUIDE

여수 원더라움 더힐

Wonderaumthehill

LIVING GUIDE

여수 원더라움 더힐

새로운 시작을 **여수 원더라움 더힐**과 함께해 주셔서 감사합니다.

하루의 시작과 끝이 머무는 이 공간이

여러분의 삶에 편안함과 따뜻한 울림을

더해 드리길 바랍니다.

자연을 닮은 여유, 신뢰로 지어진 집에서

소중한 오늘들이 차곡차곡 쌓이기를 바랍니다.

여수 원더라움 더힐이 일상을 함께하겠습니다.

입주를 진심으로 축하드립니다.

Wonderaumthehill

01
우리아파트 안내

아파트 개요 6
단지배치도 6
세대 내 유의사항 7
평면도 안내 8
주변시설 안내 11

02
입주자 생활 안내

공동 시설 안내 12
공동 생활 안내 13
안전 생활 안내 14
실내 생활 안내 15
방범/방재 안내 16
가스/난방시설 안내 17
생활의 지혜 18

03
제품 사용 가이드

환기청정기 19
난방용 자동온도조절 시스템 48
주방TV 53
빨래건조대 56
욕실폰 59

여수 원더라움 더힐 입주를 진심으로 환영합니다!

Wonder + **Raum**

경이로운 공간

여수 원더라움 더힐은 우평건설이 선보이는 여수를 대표하는
중심 생활권의 핵심입지 학용동에 선보이는
전세대 84㎡타입, 4Bay 혁신평면의 아파트입니다.

인생은 더 편안하게
생활은 더 편리하게
미래는 더 가치있게

단순히 주거공간으로서의 아파트를 넘어
고객의 꿈을 짓고, 로망을 짓는
우평건설의 진심이 담긴 우평 원더라움 더힐에서
인생의 봄날을 누리십시오.

여수 원더라움 더힐

1. 우리아파트 안내

아파트 개요

사업명	여수시 학용동 아파트 신축공사	대지면적	9,323.40㎡
대지위치	전라남도 여수시 학용동 산 73-3 외 4필지	건축면적	1,932.3765㎡
지역지구	제2종일반주거지역, 자연녹지지역	연면적	26,746.8339㎡
공급규모	지하 2층 ~ 지상 19층	건폐율 / 용적률	20.73% / 201.72%
세대수	172세대	주차대수	172세대

단지배치도

1. 우리아파트 안내

세대 내 유의사항

■ 임의 개·보수 및 용도변경을 삼가하여 주십시오.

- 임의 개·보수 및 용도변경은 관계법에 따라 적용하여 주시고, 주거 공간의 성능을 저하시키는 원인이 될 수도 있으니 주의하시기 바랍니다.
- 허가나 신고 없이 건축 또는 수선을 할 수 있는 경우가 있으므로 이 부분을 정확하게 알고 계획을 세우시기 바라며, 지자체에 따라 처리 주체가 다를 수 있으니 사전에 시 담당자에게 문의하시는 것이 바람직합니다.
- 금지되는 사항

- 내력벽, 기둥, 바닥슬래브 등 주요 구조부의 훼손
- 방화벽으로 구획된 세대 간 경계벽 및 복도 경계벽의 훼손
- 소방시설 철거(주방용 자동식 소화장치, 소방감지기 등)

- 허용되는 사항

- 거실, 방 등의 마감재 교체

허용되는 사항도 내용에 따라서 타 입주자의 서면 동의, 관리주체의 동의 및 협의 과정이 필요합니다. ※ 현대엔지니어링(주) 시공분이 아닌 개별 시공된 추가공사로 인해 발생되는 일체의 하자(훼손, 파손, 누수 및 결로 등)는 시공사와 무관하므로 시공사의 A/S가 불가하며 시공사의 책임이 없음을 알려드리오니 양지하시기 바랍니다.

■ 환기를 생활화하여 주십시오.

- 새로 지은 건축물 사용 시 실내공기의 온도가 높아지므로 건축자재나 마감재료에서 방출되는 유해 오염물질의 발생량이 일시적으로 증가됩니다. 주기적으로 자연환기를 하여 이를 제거하는 것이 새집증후군을 예방하는 한 방법입니다. 친환경 건축자재를 사용하더라도 적극적인 환기를 실시하여 실내공기의 질을 향상시키는 것이 가장 효과적입니다.
- 다용도실 의류건조기 사용시 다용도실 출입문을 개방하여 주시기 바랍니다.
  고온 다습한 기류배출로 인하여 내부 곰팡이 발생 및 스프링쿨러헤드 오작동이 발생할 수 있습니다.

■ 방문자의 신분을 반드시 확인하십시오.

- 이사 전후 하자 보수요원으로 가장한 도난사고가 발생할 수 있으니 방문자의 신분을 반드시 확인하며, 외출 시에도 문단속을 철저히 하시는 등 도난사고에 대해 각별한 주의를 하시기 바랍니다. 그리고 하자 보수 및 각종 기기점검을 하면서 금품을 요구하는 사례가 생길 경우에는 즉시 관리사무소로 신고하시기 바랍니다.

■ 이사중에 발생한 쓰레기는 꼭 치워주십시오.

- 이삿짐을 나른 뒤 엘리베이터나 복도, 계단 등에 이삿짐 포장 박스나 쓰레기를 방치하여 이웃에 피해를 주는 일이 없도록 하시고, 쓰레기는 반드시 분리수거하여 단지 내 설치된 재활용 분리수거장을 이용하시기 바랍니다.

■ 내부의 환기를 자주 시켜주십시오.

- 콘크리트 건물은 준공 후 1, 2년은 습기를 유지하고 있습니다. 따라서 환기량이 부족 하면 악취나 곰팡이, 결로가 발생할 수 있으므로 수시로 창문을 개방하여 신선한 공기로 환기시켜야 합니다.

■ 실내 난방 적정온도를 지켜주십시오.

- 입주 초기 난방 온도를 적정하게 해야 합니다. 또한 난방은 난방수 온도를 적정하게 조정하여야 합니다. 과다한 난방은 실외와의 급격한 온도차로 구조물의 균열을 초래 할 수 있으며, 특히 바닥은 강마루 들뜸 현상이 발생할 수 있습니다.

※ 실내 난방 적정온도 18~20℃

1. 우리아파트 안내

평면도 안내

84A

세대수	132세대	주거공용면적	24.8841㎡	기타공용면적	45.7656㎡
전용면적	84.8187㎡	전용면적	109.7028㎡	계약면적	155.4683㎡

확장기본

확장옵션

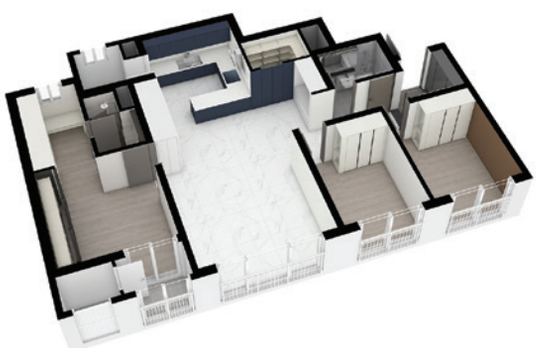

확장옵션 - 최상층

확장옵션 - 최상층(다락)

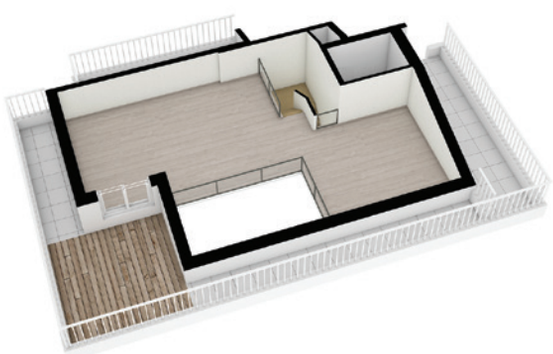

1. 우리아파트 안내

평면도 안내

84B-1

세대수	25세대	주거공용면적	25.4731㎡	기타공용면적	45.4879㎡
전용면적	84.3041㎡	전용면적	109.7772㎡	계약면적	155.2651㎡

확장기본

확장옵션

확장옵션 - 최상층

확장옵션 - 최상층(다락)

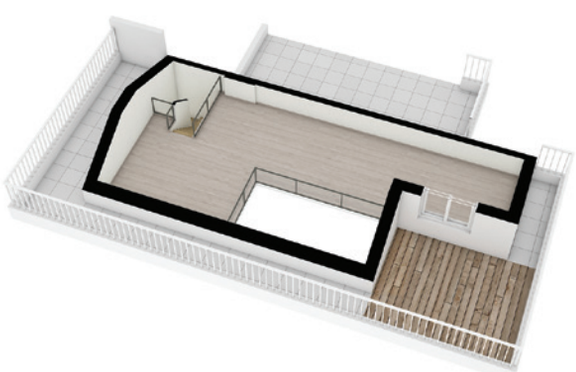

1. 우리아파트 안내

평면도 안내

84B-2

세대수	15세대	주거공용면적	25.4711㎡	기타공용면적	45.8252㎡
전용면적	84.9293㎡	전용면적	110.4004㎡	계약면적	156.2256㎡

확장기본

확장옵션

확장옵션 - 최상층

확장옵션 - 최상층(다락)

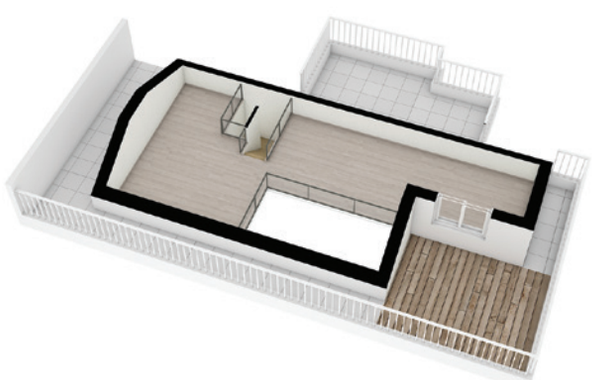

1. 우리아파트 안내

주변 시설 안내

교육기관	
신기초등학교	061-686-9283
쌍봉초등학교	061-690-4510
시전초등학교	061-691-0788
여천고등학교	061-690-3500
여수시립쌍봉도서관	061-659-4770

공공기관	
여수시청	061-659-2114
쌍봉동 주민센터	061-659-1570
시전동 주민센터	061-659-1599
여수소방서	061-680-0900
신기파출소	061-684-0112

금융기관	
여천 농협 본점	061-683-5131
여천 새마을금고 시전지점	061-683-5131
한국산업은행 여수지점	061-690-8500
KB국민은행 여수종합금융센터	061-681-6611

기타	
하나로마트 여천농협본점	061-683-5117
한마음의료재단여수제일병원	061-689-8114
여수시 보건소	1899-2012
광주지방법원 순천지원 여수시법원	061-681-1688

2. 입주자 생활 안내

공동 시설 안내

■ 계단
- 계단에 자전거나 어린이 보행기 등 개인 사물을 놓아두는 것을 절대 금하여 주시기 바랍니다.

■ 엘리베이터
- 엘리베이터는 항상 작동하고 있으니 불필요한 조작은 하지 말아야 합니다.
- 엘리베이터에 이상이 생긴 경우나 긴급 상황 이외에는 운행 중 인터폰 스위치를 누르시면 안됩니다.
- 조작버튼, 스위치 등은 조심스럽게 다루셔야 합니다. 무리한 힘을 주고 누르시면 고장이 날 우려가 있으니 부드럽게 눌러 주시기 바랍니다.
- 엘리베이터 문턱 홈에 작은 돌, 먼지, 물 등 이물질이 들어가면 고장의 원인이 되므로 우천 시나 청소 시 주의하시기 바랍니다.
- 엘리베이터 승차 시 문이 열리면 승강기가 제 위치에 있는지 여부를 꼭 확인 후 타셔야 합니다. 소홀히 할 경우 사고율이 가장 높은 안전사고의 요인이 됩니다.
- 문이 열릴 때 출입구와 벽체 사이에 손이 끼일 수 있으니 문 가까이에 손이 닿지 않도록 주의하셔야 합니다. 특히 어린이에게는 늘 주의시켜 주시기 바랍니다.
- 무거운 물건이나 부피가 큰 물건을 엘리베이터로 운반할 경우 출입구 및 문틀에 부딪혀 고장과 사고의 원인이 되므로 유의하시기 바랍니다.
- 엘리베이터 문에 기대고 서면 위험하오니 기대지 말아 주시기 바랍니다.

■ 주차장
- 주차는 주차선 구획 내에 바로 주차하여 다른 차의 진출입이 편리하도록 해주시기 바랍니다.
- 아이들이 자전거나 인라인 스케이트를 타고 지하주차장으로 들어가면 암순응(어두움 적응)이 안되어 벽면과 충돌하거나 우수트렌치에 바퀴가 끼는 사고가 발생할 수 있습니다. 보행은 엘리베이터를 이용합시다.
- 바닥은 눈비에 젖으면 미끄러우므로 주의를 요합니다.
- 방향 표시대로 운전해야 하며 역방향으로 운전하면 충돌할 위험이 큽니다.
- 시설물 피해가 없도록 지정된 주차구역 내에 주차합시다.

■ 옥상
- 옥상은 긴급 시 관리실의 안내에 따라 피난처로 사용되므로 개인용품(폐가구, 자전거, 장독 등)을 방치하는 일이 없도록 하시기 바랍니다.

■ 관리시설
- 전기실, 기계실, 방재실(EPS, TPS실 포함)등은 단지 내 주요 관리시설로서 안전사고의 위험이 있어 관계 직원 외 출입을 통제하는 곳입니다.

■ 조경지역
- 식재 후 아직 충분히 뿌리 내리기 전에 각종 수목 및 잔디 등을 밟거나 건드리는 경우 고사할 우려가 있습니다. 조경지역 내에는 일체 출입을 삼가하여 주시기 바랍니다.

■ 발코니 난간 / 옥외 난간
- 발코니 난간 / 옥외 난간에 올라 타거나 무리하게 힘을 가하실 경우 안전사고의 위험이 있으므로 주의하시기 바랍니다.

■ 어린이 놀이터
- 놀이터 시설물 중 유아용 놀이시설은 만 3세 미만, 놀이대는 만 10세 미만의 아이들이 사용하게 지도하여 주시기 바랍니다.
- 하이힐을 신고 놀이터 내에 들어가시면 탄성포장이 훼손될 수 있으므로 주의하시기 바랍니다.
- 놀이터 내 설치된 안전 규칙을 준수하여 주시기 바랍니다.

■ 재활용 분리수거
- 일반 쓰레기 - 세대 내 발생하는 일반 쓰레기는 종량제(규격) 봉투에 담아 지상에 위치한 쓰레기 집하장에 투입하시면 됩니다.
- 음식물 쓰레기 - 배출 전에 물기를 완전히 제거한 후 지상에 위치한 쓰레기 집하장에 투입하시면 됩니다.
- 재활용 쓰레기 - 재활용 쓰레기는 지정된 재활용 쓰레기 수거함에 분리하여 배출하시면 됩니다.
- 대형 쓰레기 - 장롱, 냉장고, 소파, 침대, 가구 등 대형 쓰레기는 관리사무소에 문의하여 별도로 처리하시면 됩니다.
- 음식물 쓰레기와 일반 쓰레기 및 재활용 쓰레기는 반드시 분리 후 배출해야 합니다.
- 화재 및 폭발 우려가 있는 쓰레기(캔으로 된 소형 부탄가스 용기 및 석유나 휘발유 보관용으로 사용하던 플라스틱 용기)는 완전 소진시킨 후 해당 수거함에 넣어 주시기 바랍니다.

2. 입주자 생활 안내

공동 생활 안내

■ 소음공해 유의사항

- 계단, 복도를 통행하실 때에는 조용히 통행하여 주십시오
- 심야에는 오디오 등의 소리를 줄여 주십시오. 목욕, 세탁기 사용, 문짝의 여닫음 에도 세심한 배려를 요합니다.
- 피아노 등의 악기 연주는 낮 시간을 이용하도록 하고 창문 및 문을 닫고 연주하시기 바라며, 밤에는 삼가하여 주십시오.
- 어린이들이 거실이나 방안에서 심하게 뛰어다니지 않도록 주의하여 주십시오. 특히 실내에서 공놀이나 세발자전거 등을 타는 일이 없도록 하십시오.
- 가구 등을 이동할 때 특히 소리가 크게 전달되므로 자주 사용하는 의자 등의 다리에는 완충되는 헝겊 등을 부착하여 끄는 소리가 아래층에 전달 되지 않도록 하여 주십시오.

■ 오·배수 방류 시 유의사항

- 변기에는 반드시 전용 화장지만을 사용하십시오. 기타 이물질을 변기에 버리시면 변기가 막힐 수 있습니다. 막히지 않고 흘렀다 하여도 오수관이 막히는 주요 원인이 됩니다. (화장지 별도 휴지통에 수거 권장)
- 쓰다 남은 식용유, 폐유 및 고기기름 등은 방류하지 마십시오. 방류할 경우 수질 오염의 주요 원인이 되고 배수관이 막힐 우려가 있습니다. 반드시 별도로 휴지 등으로 싸서 일반 쓰레기와 함께 처리하십시오.

■ 반려동물 에티켓

- 개나 고양이는 소음 및 방뇨로 인하여 타인에게 피해를 줄 수 있습니다.
- 이나 벼룩이 기생할 수 있어 공중위생에도 해가 될 수 있으므로 주의하여 주시기 바랍니다.
- 반려동물의 방뇨로 인해 바닥 마루가 변색될 수 있으니 방뇨 시 즉시 닦아 주시기 바랍니다.
- 목줄은 의무입니다. 반려견과 외출을 할 때 목줄은 꼭 필요합니다. 맹견은 입마개도 해야합니다.

■ 공용부분 절전 절수 / 물사용 안내

- 현관입구, 계단, 소화전, 쓰레기 분기수거장의 급수전, 분수 등의 사용료는 모두 공동 관리비로 지출되므로 서로 협조하여 절전, 절수하시기 바랍니다.
- 단지의 쾌적함을 위해 단지 내에서 물 세차나 방문세차는 금하여 주시기 바랍니다.
- 현관 바닥에는 방수처리가 안되어 있으니 현관 타일에서는 물 사용을 하지 마시고 물걸레를 이용하여 주시기 바랍니다.
- 자동 세탁기를 사용하시는 경우 세탁기의 급수 조절을 정확히 하시어 물이 넘치는 일이 없도록 하시고 세탁기의 배수용호스가 발코니 세탁기용 배수구에 고정이 잘 되어 있는지 수시로 확인하여 주십시오. 또한 외출 중이나 취침 중에는 세탁기 사용을 피하여 주시고 사용 후에는 급수전을 반드시 잠가 주십시오.
- 발코니 물넘침으로 인한 하자는 A/S 신청하실 수 없습니다.

2. 입주자 생활 안내

안전 생활 안내

■ 집안에서

- 어린이들을 욕실이나 발코니에 잠시라도 혼자 두지 않는 것이 좋습니다. (현관문을 열어주는 잠깐 사이에도 욕실이나 발코니에 있는 어린이는 위험에 직면할 우려가 큽니다.)
- 마룻바닥, 타일바닥일 경우 안전을 위하여 물기를 제거하여 주십시오. (바닥에 물이 있으면 미끄러지는 사고 발생 가능성이 큽니다.)

■ 현관에서

- 현관 바닥은 물청소 시 표면에 물이 많이 닿을 경우 표면 퇴색 및 강도가 약해져 쉽게 금이 가거나 부서질 위험이 있으므로 물기를 꽉 짠 걸레를 이용하여 표면을 한번 닦은 다음 마른 걸레로 다시 한번 닦으면 오랫동안 사용할 수 있습니다. (단, 물걸레로 닦으실 경우에는 절대로 세제를 사용해서는 안됩니다.)
- 가끔씩 왁스를 이용하여 닦아주면 처음 입주했을 때와 똑같은 상태의 광택을 유지할 수 있습니다.
- 바닥 표면에 색이 짙은 커피나 음료를 흘렸을 경우에는 오랫동안 방치하게 되면 바닥 표면이 액체를 흡수하여 표면이 오염될 수 있으니 이물질이 묻었을 경우 즉시 마른 걸레로 닦아내야 바닥 표면에 얼룩이 생기는 것을 방지 할 수 있습니다.
- 바닥은 물리적 충격을 가하게 되면 금이 가거나 깨질 염려가 많으니 주의하십시오.

※ 현관 바닥, 계단실 바닥, 엘리베이터 홀 바닥, 지하 주차장 바닥은 물기가 있을 경우 미끄러질 수 있으므로 주의하여 주시기 바랍니다.

■ 감전사고 예방법

- 어린이가 있는 경우 콘센트에 덮개를 씌우거나 접착테이프를 붙여 주시기 바랍니다.
- 욕실에서 머리를 드라이기로 말리거나 전기면도기를 사용하는 경우 감전사고의 위험이 크므로 물기에 닿지 않게 하는 등의 안전에 각별한 주의를 바랍니다.
- 어린이들이 지하주차장이나 각 동 지하, 전기실, 옥상 등의 공용부위에서 놀지 못하게 지도 바랍니다. 이런 곳에는 각종 용도의 전기 분전반이 많이 있어 분전반이 열렸을 경우 감전사고가 발생할 우려가 큽니다.

■ 콘센트

- 화장실, 다용도실에서 바닥이나 벽의 타일을 물청소 할 때 물이 콘센트에 흘러 들어가 누전으로 인한 감전사고가 우려되므로 청소 시에는 물걸레를 짜서 타일을 닦거나 마른 걸레로 청소하여 주시기 바랍니다.
- 전기기구용 플러그를 콘센트로부터 뽑을 때 전선에 무리한 힘이 가해져 합선으로 인한 화재의 우려가 있으므로 전기기구용 플러그를 뽑을 때에는 전선을 잡고 뽑지 말고 플러그를 잡고 전기 코 드를 사용하시기 바랍니다.
- 콘센트 사용 시 전기코드를 뽑을 때 콘센트의 커버가 탈락 시에는 즉시 커버를 다시 고정시켜야 합니다.
- 과부하로 화재 우려가 있으므로 규격 이상의 전기용품 사용을 억제해야 하고, 임의로 벽에 고정된 콘센트를 철거, 이동 설치하거나 분해 시 감전사고 또는 합선으로 화재 발생 우려가 있으므로 전 문 업체나 전문가에게 의뢰하시기 바랍니다.

■ 전기기구

- 물기가 많은 손으로 스위치 작동 시 감전이 우려되므로 물기를 제거한 후 스위치를 작동하십시오.
- 청소기와 같이 전기 코드가 길면서 내부에 감겨져 있는 경우 전기코드를 외부로 완전히 빼내 풀고 사용하십시오.
  (전선을 풀지 않고 사용할 경우 청소기 내 감겨진 전선에서 과열로 화재가 발생할 수 있습니다.)
- 전선 피복이 벗겨진 부분이나 일시적으로 전기기구 철거 시 피복이 벗겨진 전선이 노출되었을 때에는 감전사고 예방을 위하여 메인 전기 차단 후 전기 테이프로 감아 주어야 합니다.
- 설치되어 있는 가스쿡탑을 전기인덕션으로 교체 시 과부하로 인하여 차단기가 트립될 수 있으니 인덕션 사용을 지양해 주시기 바랍니다.

2. 입주자 생활 안내

실내 생활 안내

■ 결로 현상 이란

• 결로는 실내 공기 중의 습기가 벽, 창 등의 차가운 면과 닿아 물방울이 맺히는 자연 현상입니다. 외부의 기온 저하로 실내 벽체나 창, 유리 등의 표면온도가 이슬점 온도 이하로 떨어질 때 실내 습기량에 따라 이슬이 맺히게 됩니다.

■ 결로 발생 원인

• 결로는 내부와 외부의 온도차이, 일조량 부족 등 기후 조건과 통풍, 환기 부족에 의한 원인 또는 가습기, 화초 등에 의한 과도한 습기 발생 등 여러 요인이 복합적으로 작용하여 발생하게 됩니다. 특히 신축건물의 경우 1~2년간은 콘크리트벽 자체에 다량의 수분이 잔류하여 있으므로 그 구조체 자체에서도 습기가 발생될 수 있습니다.

■ 결로 발생 예방

• 집안의 정기적인 환기가 필요합니다. (겨울철 적정환기 시간 : 1~2시간)
• 가습기 작동 시 적정한 실내 습도를 유지하시기 바랍니다. (상대습도 약 50%~60%)
• 붙박이장 등에 가구 제품들을 수시로 열어서 환기를 시켜주어야만 곰팡이 발생을 미연에 방지할 수 있습니다.
• 가구나 커튼 배치 시 벽면에서부터 조금 거리(5~10cm)를 두고 설치하시기 바랍니다.
• 실내에서 화초를 키울 때 지속적인 환기와 식물간 넓은 간격을 유지하시기 바랍니다.
• 실내 습기를 줄일 수 있도록 음식물 조리 시에는 주방 후드를, 샤워(목욕) 시에는 욕실 환기팬 등을 작동하시기 바랍니다.

■ 실내 곰팡이 방지

• 콘크리트는 시멘트와 골재에 물을 혼합하여 만들기 때문에 많은 수분을 함유하고 있습니다. 이 수분이 건조될 때까지는 수년이 걸립니다. 특히, 신축 후 얼마 안돼 장마나 동절기를 맞으면 벽 장이나 가구의 뒷부분 등에 곰팡이가 발생될 수도 있습니다. 이를 예방하기 위해서는 환기를 충분 히 하고 실내를 건조해야 합니다.
• 주방에서 조리를 하실 때에는 레인지 후드를 가동하는 것이 좋습니다. 또한 방의 습도를 관리하는 데에는 습도계, 온도계는 필수품이며, 장마 때는 에어컨이나 제습기로 습도를 조정하실 수 있습니다.
• 그리고 가구를 배치하실 때에는 벽에 딱 붙이지 마시고, 벽체에서 약 5~10㎝가량 떨어뜨려 가구 곰팡이를 사전에 방지하시기 바랍니다.
• 욕실 사용 시에는 반드시 목욕탕 문을 닫고 환풍기를 사용하십시오.

2. 입주자 생활 안내

방범/방재 안내

■ 방법 체크포인트

- 아파트에서 '세대 현관문만 닫으면 안전하다'고 생각하는 경우가 있으나 예상치 못한 범죄가 발생할 가능성이 있습니다.
- 특히 세대 내부는 밀실로 되어 있어 범죄가 발생하여도 아무도 알 수 없습니다.
- 이웃간에 상호 협력하여 범죄를 예방하는 노력이 필요합니다.
- 방문자 확인을 반드시 하십시오. 방문자가 있을 경우 반드시 월패드의 모니터를 통해 누구인지를 확인하신 후 문을 열어주십시오. 무심코 문을 여는 습관으로 불쑥 침입하지 못하도록 하십시오. 외출시엔 월패드의 외출/ 방범기능을 작동시켜 주시기 바랍니다.
- 외부 창호는 방범기능이 있는 창호가 아닙니다. 외출 시에는 각 방 창문을 반드시 잠궈 주시기 바랍니다.특히 장기간 집을 비울 경우에는 우유나 신문 등의 배달을 중지하여 현관 앞에 쌓이는 일이 없도록 하십시오.
- 유아는 보이는 곳에서 놀도록 하십시오. 건물 내에서도 각종 안전사고의 위험이 있으니 반드시 부모님께서 잘 보이는 곳에서만 놀도록 하십시오.

■ 화재 예방

- 현관문은 방화문으로 옆세대에서 화재 발생 시 적절한 조치만 취하면 안전합니다.
- 평소 발코니에 휘발성 물질을 놓지 않아야 안전합니다.
- 가까운 이웃에서 화재 발생 시

  - 큰소리로 화재를 알립니다. - 관리사무실, 소방서에 신속히 연락합니다. - 가연성 물질은 실내로 들이고 창문·출입문은 닫습니다.

- 내 집에서 화재 발생 시

  - 당황하지 말고 소화기 등으로 초기에 진화하십시오.
  - 기름에 의한 화재 시 : 물사용 금지, 담요, 목욕타월 등으로 덮어 공기를 차단 하십시오.

- 전기기구·전기코드화재 시

  분전반에서 차단기를 off 한 후 콘센트에서 전기 플러그를 신속히 뽑습니다. - 절대 물 사용을 하지 마십시오.

■ 태풍 대비

- 외부 발코니 유리창 - X자형으로 테이프를 붙여 유리 파손에 대비 하십시오.
- 배수구 - 미리 청소하여 물의 실내 유입 방지, 태풍 후에도 청소를 하십시오.

■ 기타 유의사항

- 화재 경보 벨이 울릴때 - 즉시 관리사무실에 연락, 화재 진화에 협조하여 주십시오.
- 외출 시 - 전기기구의 스위치 및 쿡탑 차단장치 등에 대한 안전 점검을 해주십시오.
- 긴급사태 시 - 비상구를 따라 신속히 건물 밖이나 옥상으로 대피 하십시오.

■ 소화기 사용법

■ 소화기 관리법

- 분말소화기는 세대 당 1개씩 지급이 됩니다.
- 화재 시 위에 설명된 요령에 따라 사용하시기 바랍니다.
- 소화기는 항상 눈에 잘 띄는 곳에 두어 화재 발생 시 즉시 이용 가능토록 관리하십시오.
- 작은 화재 시에는 분말소화기를 이용하는 것이 좋습니다.

2. 입주자 생활 안내

가스/난방시설 안내

■ 가스시설

- 공동주택에서는 가스 취급상의 부주의나 과실 때문에 가스 폭발이나 화재가 일어날 위험성이 있습니다.
- 사전에 방지하려면 가스에 대한 올바른 사용 지식과 가스기구의 바른 취급 방법을 알아둘 필요가 있습니다.

■ 가스 안전 점검

- 가스 연결 부분에 대해서는 수시로 비눗물을 칠하여 가스 누출에 대한 점검을 하십시오.
- 아파트 등 콘크리트 건물은 공기의 밀폐성이 높기 때문에 가스가 새는 것에 주의를 기울여야 합니다. 일단 가스 냄새가 난다고 생각되면 가스계량기 위에 있는 밸브를 잠그고 문을 모두 열어 환기를 시킨 후 지역관리소에 연락하십시오. 이때 불을 켜거나 환풍기 등을 켜면 스위치의 점화되어 폭발할 위험이 있으니 각별히 주의하십시오.
- 사용 도중 바람 등으로 가스불이 꺼져도 가스는 계속 나오는 상태이므로 코크를 일단 잠그시고 충분히 환기를 시킨 후에 다시 사용하십시오.
- 불완전 연소로 그을음이 날 때는 공기조절기로 불꽃의 상태를 조절하십시오.
- 레인지 후드 소음이 유난히 클 때는 실내가 너무 밀폐되었기 때문이므로 가까운 문을 조금 열어 놓으시면 됩니다.

■ 난방온도 조절방법

- 난방비 절약을 위하여 우리 아파트는 각방별로 온도조절기를 설치하였습니다. 각 방별로 온도조절기를 사용하시어 최적의 난방온도를 선택하여 주시기 바랍니다.(부속실 제외)
- 동절기에 장기간 난방을 하지 않을 경우 동파 위험이 있으므로 난방이 필요하지 않더라도 온도조절기를 외출에 맞춰 주시기 바랍니다.
- 외출기능 작동 시 온도조절을 5~8℃로 낮추어 사용하시기 바랍니다. 과도한 온도설정 시 난방비가 많이 부과될 수 있습니다.

■ 온도조절기

- 온도조절장치 사용법을 충분히 숙지하시어 쾌적한 실내 온도를 유지하시기 바랍니다.
- 실내 온도는 에너지 관리공단 권장 온도인 18℃를 유지하시는 게 좋습니다.
- 상세한 사용 방법은 별도 제공하는 제조업체 제품 설명서를 참조 바랍니다.

※ 기타 문의사항은 관리사무소로 연락해 주시기 바랍니다.

■ 시설물 동파방지

- 동절기에는 갑작스러운 한파로 인한 세대 시설물의 결빙 피해가 발생될 수 있습니다.
- 외부 온도가 장기간 급강하될 때에는 배수관이 결빙되어 세탁기 고장과 함께 배수관이 막히고 아래 세대로 물이 넘치는 등 피해를 줄 수 있습니다. 이는 해빙작업이 어려우니 불편하시더라도 이웃을 위해 협조하여 주시기 바랍니다.
- 계량기 동파방지를 위해 창문 등은 모두 닫아주시고 EV홀 건식PD 내부 계량기 함 내의 발열선 일부세대(최하층 2개층, 최상층 1개층) 전원코드가 꽂힌 상태로 유지하시기 바랍니다. 또한, 한파가 지속될 때에는 욕조 수도꼭지를 조금 틀어 물이 흐를 수 있도록 하면 동파방지에 큰 도움이 됩니다. 부주의로 계량기가 동파되면 아래 세대에 피해를 줄 뿐만 아니라, 보수 비용도 많이 소요되니 입주민께서는 계량기 동파에 유의하시기 바랍니다. ※ 계량기 동파 시 보수 비용은 입주자 본인이 부담하셔야 합니다.

2. 입주자 생활 안내

생활의 지혜

■ 새 아파트 페인트 냄새 제거 방법

새로 지은 아파트에 입주하거나 집 단장을 하고 난 후에는 페인트 냄새 때문에 괴롭습니다. 이런 경우에는 구석진 자리에 양파 를 놓아 보십시오. 양파를 몇개 쪼개 구석진 자리에 놓아 두면 두가지 냄새가 중화되어 냄새가 나지 않게 됩니다.

■ 누전차단기가 작동했을 경우

누전차단기는 전로에 이상 전압 또는 지락전류를 검출하여 자동적으로 전류를 차단하거나 수동으로 전로의 개폐 및 자동차단 후 복귀가 가능하게 하는 아파트 새대 내 중요한 기기입니다. 갑자기 누전 차단기가 작동했을 때는 관리사무소 및 전기기술자에게 보수조치를 받으시면 됩니다.

■ 아파트 세대 분전반 관리

분전반은 시간이 지남에 따라 볼트가 느슨해져 열이 발생하고 이것이 화재의 원인이 되므로 규칙적으로 점 검을 해 주어야 하고, 점검 시에는 반드시 전원을 끄는 것을 잊어서는 안됩니다. 일년에 한 번씩은 세대 분전 반의 커버를 벗겨 청소기로 먼지를 제거하고 전선을 고정하고 있는 차단기들의 나사를 조여 주십시오. 그리고 세대 분전반의 누전차단기는 한 달에 한 번씩 동작시험을 실시하여 누전차단기의 성능을 유지시켜 주는 것이 좋습니다.

■ 벽에 흠집 안 나게 못질 하는 방법

방이나 거실 벽에 못질을 할 때 걱정되는 것이 벽에 나는 흠집입니다. 특히 석고보드를 사용한 벽은 석고가 갈라지고 떨어져 보기 흉해집니다. 이런 경우에는 못을 박을 벽에 열십자 (+) 형으로 접착성이 좋은 종이테이 프를 붙인 뒤 테이프가 교차하는 지점에 못을 박으면 됩니다. 또 액자 줄 가운데에 종이 테이프로 말아 못에 걸면 액자가 한쪽으로 쏠리는 것도 막을 수 있습니다.

■ 금 가거나 깨진 타일 부분을 보기 좋게 하는 방법

밝고 하얀 색의 타일로 되어 있어 단조로운 느낌을 주는 욕실에 생동감을 주거나 파손된 타일을 커버할 때 등 타일시트는 매우 요긴하게 쓰입니다. 타일이 깨졌을 때는 우선 깨진 부분을 타일 접착제로 붙이고 밀려나온 접착제는 굳은 다음 사포로 문질러 때어냅니다. 그 다음 시중에 타일 크기에 맞춘 타일시트가 여러 가지 나와 있으니 구입하여 기존의 타일 크기보다 1~2mm정도 작게 자른 다음 붙여줍니다.

■ 가구나 싱크대의 곰팡이 제거 방법

습기가 많은 싱크대와 장롱과 같은 가구는 벽면에 붙어있거나 햇빛을 받지 못하는 부분에 곰팡이가 피기 쉽습 니다. 이런 가구나 싱크대에 핀 곰팡이는 마른걸레에 식초를 묻혀 닦으면 깨끗하게 없앨 수 있습니다.

■ 강마루 관리하는 방법

거실, 안방 등 마루는 표면에 물이 닿아 스며들 경우 표 면 퇴색 및 변형이 있을 수 있으므로 청소시에 걸레는 물기를 꼭 짜서 청소를 해주시고, 마루에 코팅을 삼가 해 주십시오. 화분은 반드시 받침대를 사용하여 주시 고, 카페트나 이불 등은 주기적으로 걷어내 환기를 시켜주어야 합니다.

■ 카페트의 짓눌린 자국을 없애는 방법

무거운 가구 등으로 짓눌린 자국이 카페트에 생기면 물에 적신 천을 눌린 자국에 댔다가 떼고 브러시로 카페트의 올을 위로 빗어 줍니다. 만약 순모 카페트일 경우에는 카페트와 간격을 둔채 스팀다리미의 스팀을 카페트에 쏘여 주면 되고, 합섬섬유, 혼방 카페트일 경우는 물에 세탁용 유연제를 풀어 눌린 자국에 바르고 스팀다리미의 스팀을 쏘여 줍니다.

■ 가구에 습기가 생기지 않도록 하는 방법

- 옷장에 숯을 넣어둡니다. 제습 효과가 좋은 숯은 장마철에 습기를 흡수하고 건조할 때는 수분을 방출합니다. 대바구니에 숯을 담아 옷장에 넣어두면 습도조절에 좋습니다.
- 대바구니에 옷을 담아둡니다. 장마철에는 옷장 바닥에 습기가 생겨 곰팡이가 번식하기 쉬운데 통풍이 잘 되는 대바구니에 옷을 넣어두면 바닥에 습기가 차는 것을 막을 수 있습니다.
- 옷장 아래에 신문지를 넣어둡니다. 옷을 접어서 보관할 때는 신문지를 깔고 습기에 약한 모직물과 폴리에스테르는 위쪽에 수납해야 습기가 차는 것을 예방할 수 있습니다.

3. 제품 사용 가이드

환기청정기

KWEATHER

천장형 환기청정기

사용설명서 및 설치안내서

모델명 : KW-E50CB1, KW-E100CB1, KW-E150CB1, KW-E200CB1

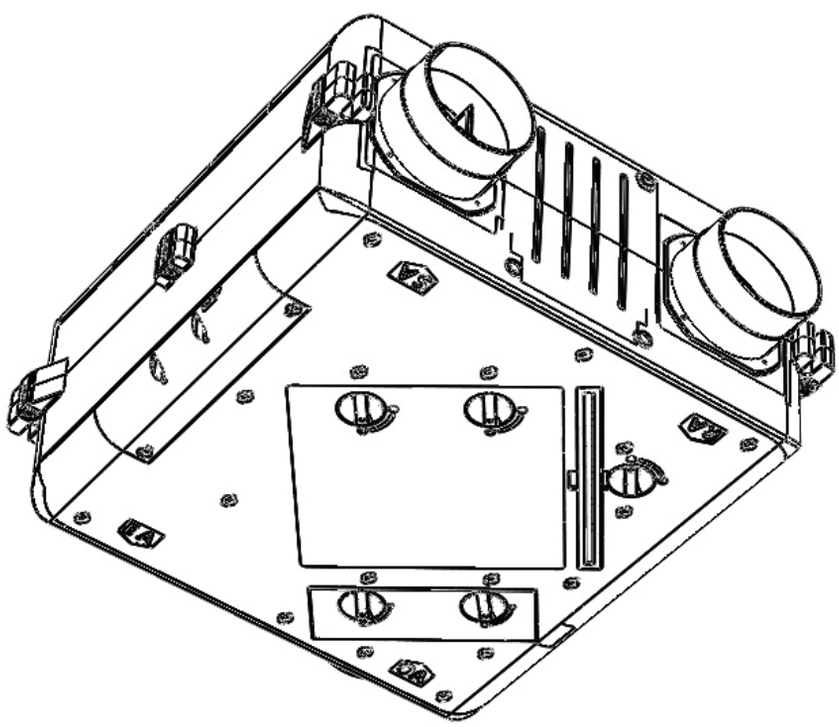

※

· 사용 설명서는 제품을 사용하는 사람이 언제든지 볼 수 있는 장소에 보관하십시오.
· 제품 보증서는 사용설명서에 포함되어 있습니다.
· 제품의 외관 및 규격 등은 품질개선을 위하여 사전 통보 없이 변경될 수 있습니다.

목 차

준비

- 안전을 위한 주의사항
- 구성품
- 각 부분의 명칭

사용

Room Controller 사용방법

- 환기청정 모드 사용하기
- 자동운전 모드 사용하기
- 바이패스 모드 사용하기
- 알림 확인하기
- 꺼짐 예약 설정

공기질센서용 Room Controller 사용방법

- 안전을 위한 주의사항
- 각 부분의 명칭
- LCD 표시부 화면 설명
- 주요 기능 및 작동방법
- 자동기능 작동 기준
- 자체 점검 기능

관리

청소 및 관리 방법

- 부품 분리하기

설치

설치 방법

진단

자가 진단 방법

제품사양

안전을 위한 주의사항

· 다음에 지시되어 있는 사항들은 제품을 안전하고 정확하게 사용하여 예기치 못한 위험이나 손해로부터 사용자의 안전과 재산상의 손해 등을 막기 위한 내용입니다. 반드시 전체를 읽고 올바르게 사용하세요.
· 안전과 관련된 주의사항은 잘못된 사용으로 예상되는 위험과 손해의 정도 그리고 위험 발생의 긴급 정도에 따라 다음과 같이 구분합니다.
· 본 기기를 사용할 때 안전한 사용을 위해 관리자의 감독하에 있거나 교육을 받지 못했다면, 이 기기는 신체 장애가 있거나 연장자 또는 심리적 문제가 있거나 경험과 지식이 부족한 사람은 사용해서는 안되며, 특히, 어린이들은 이 기기를 놀이용으로 사용하지 않도록 감독이 필요합니다.

⚠ **경고 :** 지시사항을 지키지 않았을 경우 사용자가 **사망 또는 중상을 입을 수 있습니다.**

! **주의 :** 지시사항을 지키지 않았을 경우 사용자가 **부상이나, 재산 피해가 발생할 수 있습니다.**

⚠ 경고

전원 플러그는 반드시 가정용 220V/60Hz 콘센트에 꽂아 사용하세요.
- 본 제품은 대한민국 국내용 제품입니다. 전원사양이 다를 경우 제품 고장 및 파손의 위험이 있습니다.

손상된 전원코드나 플러그, 헐거운 콘센트는 사용하지 마세요.
- 감전 및 화재의 위험이 있습니다.
- 전원선 관련한 파손이 있을 경우 구입처 및 고객지원센터에 문의하여 교환하세요.

전원코드나 플러그를 당겨서 제품을 이동하지 마세요.
- 고장 및 파손의 위험이 있습니다.

전원코드나 플러그를 무리하게 구부리거나 무겁고 날카로운 물건에 눌려 훼손, 변형되지 않도록 하십시오.
- 전원선 관련한 파손시 화재, 감전의 위험이 있습니다.

젖은 손으로 전원플러그를 만지지 마세요.
- 젖은 손으로 전원플러그를 콘센트에 꽂거나 뽑으면 감전의 위험이 있습니다.

전원플러그를 연속하여 꽂았다 빼지 마세요.
- 전원플러그와 콘센트가 파손되어 감전 및 화재의 위험이 있습니다.

전원부분에 물이나 음료 등이 들어간 경우, 전원플러그를 빼고 완전히 건조시킨 후 사용하세요.
- 감전 및 화재의 위험이 있습니다.

전원플러그의 핀에 먼지, 이물질 등이 묻어 있으면 잘 닦아 사용하세요.
- 감전, 화재 및 누전의 위험이 있습니다.

한 개의 콘센트에 여러 전기 제품을 동시에 꽂아 사용하지 마세요.
- 과부하로 인한 정전, 화재의 위험이 있습니다.

오랫동안 제품을 사용하지 않을 때에는 전원플러그를 콘센트에서 빼 주세요.
- 화재 등에 의한 재산상의 피해를 볼 수 있습니다.

미술품이나 학술 자료 등의 보존, 업무 용도 등의 특수 용도에는 사용하지 마세요.
- 보존품 품질 저하의 원인이 됩니다.

전면 커버를 열고 닫을 때 커버에 신체나 이물질이 끼지 않도록 조심하세요.
- 신체 상해 및 제품고장의 원인이 됩니다.

난방기나 전열기기와 가까운 곳에 설치하지 마세요.
- 화재의 위험이 있습니다.

텔레비전, 난방기 등의 전기제품 위에 제품을 두지 마세요.
- 화재, 감전, 고장의 원인이 됩니다.

습기가 많은 곳, 물(빗물)이 튀는 곳에서는 사용하지 마세요.
- 감전, 누전, 화재의 원인이 됩니다.

안전을 위한 주의사항

⚠ 경고

경사진 곳에 제품을 두고 사용하지 마세요.
- 신체 상해 및 제품 파손 우려가 있습니다.

제품과 가까운 곳에서 가연성 가스나 인화성 물질 등을 사용하지 마세요.
- 균열, 감전, 발화의 위험이 있습니다.

제품에서 이상한 소리나 타는 냄새, 연기가 나면 즉시 전원플러그를 뺀 후 고객지원센터로 연락하세요.
- 감전, 파손 및 화재의 위험이 있습니다.

센서부(미세먼지, CO_2)에 송곳 같은 날카로운 것을 꽂지 마세요.
- 감전 및 파손의 위험이 있습니다.

제품 흡입부에 살충제나 방향제 등 인화성 물질을 뿌리지 마세요.
- 화재 및 성능 저하의 원인이 됩니다.

제품을 절대 물에 담그지 마세요.
- 감전의 위험이 있습니다.

제품을 임의로 열거나 수리, 개조하지 마세요.
- 감전의 위험이 있습니다.

제품 위에 물을 담은 그릇, 약품, 음식물, 젖은 금속류, 인화성 물질 등을 올려 놓지 마세요.
- 제품 내부로 유입될 경우 감전, 화재의 위험 및 훼손의 우려가 있습니다.
- 송풍구에 물건을 올려 놓은 채로 제품을 동작하면 정상적으로 작동이 되지 않아 고장의 원인이 됩니다.

제품에 직접 물을 뿌려 청소하거나 벤젠, 신나 등을 이용하여 제품을 닦지 마세요.
- 균열, 감전, 화재의 위험이 있습니다.

전원플러그를 빼 놓고 청소하세요.
- 감전, 화재의 위험이 있습니다.

흡입구나 송풍구에 손가락이나 이물질을 넣지마세요.
- 신체 상해, 제품 고장의 위험이 있습니다.

제품을 밀거나 기대지 마세요. 제품이 넘어질 우려가 있습니다.
- 신체 상해 및 제품 고장의 원인이 됩니다.

어린이가 매달리거나 올라가지 못하도록 하세요.
- 신체 상해 및 제품 고장의 원인이 됩니다.

! 주의

프리필터는 물로 주기적으로 세척하여 충분히 건조시킨 후 사용하세요.
- 물로 세척한 후에는 변형의 우려가 있으므로 직사광선을 피해서 건조시켜 주십시오.

필터를 분리한 채로 작동하지 마세요.
- 공기청정 효과가 없습니다. 고장의 원인이 됩니다.

경사진 곳이나 불안정한 장소보다 안정되고 평평한 곳에서 사용하세요.
- 카펫이나 이불 위에서 사용하면 진동 발생과 센서의 오작동, 넘어지는 원인이 됩니다.

청소 후 부품을 확실히 조립해 주세요.
- 필터 전면커버 등의 부품이 없는 상태로 운전할 경우에 기기 고장의 원인이 됩니다.
- 임의로 나사를 분해하지 마세요.

음식점이나 고깃집 등 연기나 냄새 등이 발생하는 곳에서 사용하지 마세요.
- 성능 저하의 원인이 됩니다.

제품에 무리하게 힘을 가하거나 충격을 주지 마세요.
- 제품 파손의 위험이 있습니다.

직사광선이 내리쬐는 곳에서 사용하지 마세요.
- 변색 및 탈색의 원인이 됩니다.

벽과 주위 물체로부터 좌, 우 30cm, 위로 1m 이상 간격을 두고 사용하세요.
- 벽과 천장, 주위 물체가 오염될 수 있습니다.

텔레비전과 같은 전자제품에서 2m 이상 떨어진곳에 설치하세요.
- 전파장애가 일어날 수 있습니다.

필터 교환시기가 되면 새 필터로 교체해 사용하세요.
- 성능저하의 원인이 됩니다.

송풍관이나 기타 다른 연료용 기기로부터 가스가 실내로 거꾸로 유입되지 않도록 미리 조치하십시오.

구성품

환기청정기 유닛 (1SET)

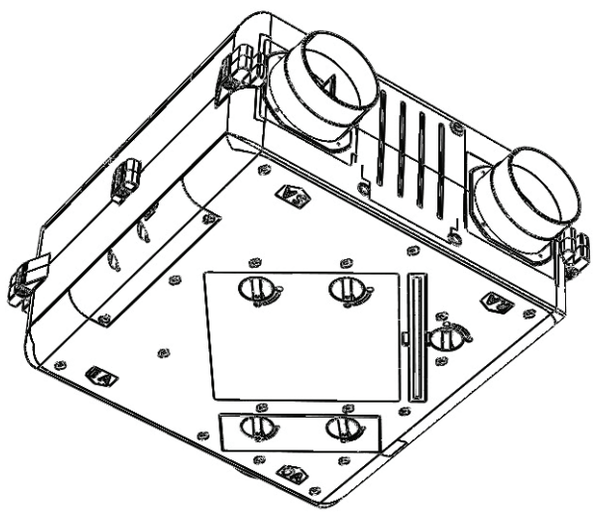

사용설명서

룸컨트롤러

룸컨트롤러 (옵션)

각 부분의 명칭

Air365 환기청정기 유닛 (KW-E50CB1 / KW-E100CB1 / KW-E150CB1 / KW-E200CB1)

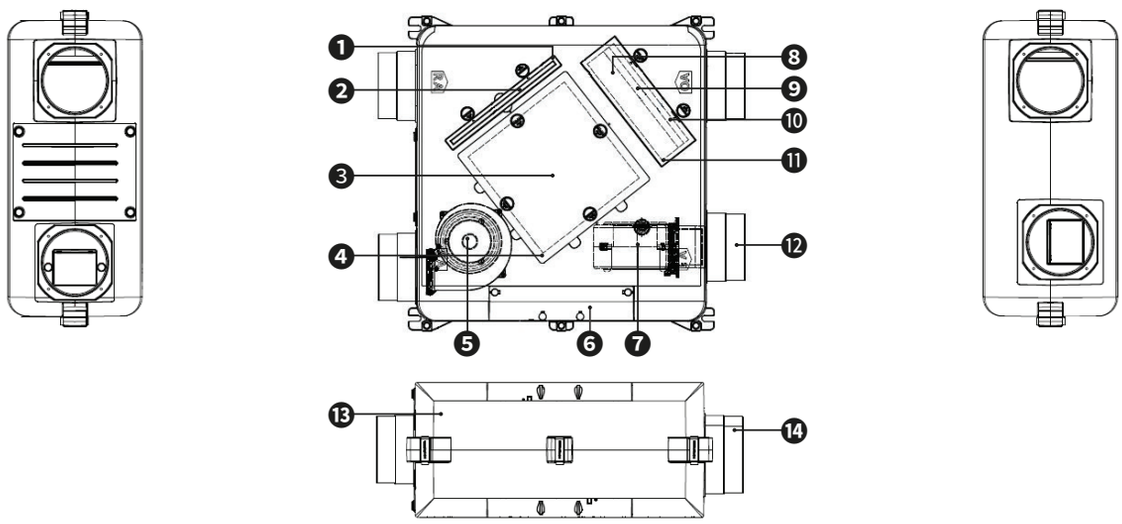

구분	설명
❶ 프리필터 커버	환기측 프리필터 교환/점검용 커버
❷ 환기 (RA) 프리필터	실내 공기가 환기청정기 내부로 유입되는 흡입구 큰 먼지를 여과하는 필터 (전열교환소자 보호 목적)
❸ 전열교환소자	실내·외 공기가 교차되며 전열교환하는 부품으로, 에너지손실을 최소화하는 부품
❹ 전열교환소자 점검구	전열교환소자를 점검/교환하는 도어
❺ 급기 (SA) Blower	깨끗한 공기가 실내에 공급하는 팬
❻ Main Controller 커버	Blower의 구동, 전원 및 각종 전장품 제어 PCB가 장착되어 있는 Main PCB 점검 커버
❼ 배기 (EA) Blower	실내의 오염된 공기가 밖으로 배출하는 팬
❽ 집진필터	실외공기의 (초)미세먼지를 여과하는 필터
❾ 탈취필터 (옵션)	실외공기의 냄새를 여과하는 필터
❿ 외기 (OA) 프리필터	외부로부터 공기가 흡입되는 큰 먼지를 여과하는 필터
⓫ 필터 커버	외기측 프리필터, 탈취필터, 집진필터의 교환/점검용 커버
⓬ MD 플랜지	장비 운휴 시 외부 공기로부터 차단하는 댐퍼 장착 플랜지
⓭ 환기청정 유닛 Body	환기청정기 유닛 메인 Body
⓮ 플랜지	천장 매립된 덕트를 환기청정기(전열교환기)에 접속하는 부품

각 부분의 명칭

Air365 환기청정기 필터 유닛

외부 공기 공급 (OA)

OA 필터카트리지 유닛

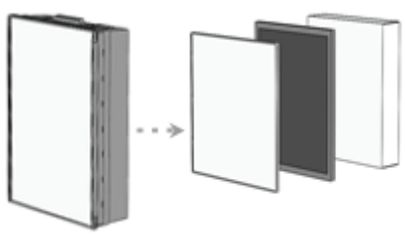

프리필터 탈취필터 (옵션) 헤파필터

실내 공기 배출 (RA)

단독

프리필터

외기 필터 카트리지 유닛

프리필터 : 큰 먼지를 제거. 외기(OA)와 환기(RA)에 각 1개씩 탑재되어 있다.

탈취필터 (옵션) : 외부로부터 흡입된 오염물질을 제거하여 깨끗한 공기가 실내에 공급된다.

헤파필터 : 외부로부터 흡입된 극초 미세먼지 제거하여 깨끗한 공기가 실내에 공급된다.

공기흐름 (환기청정)

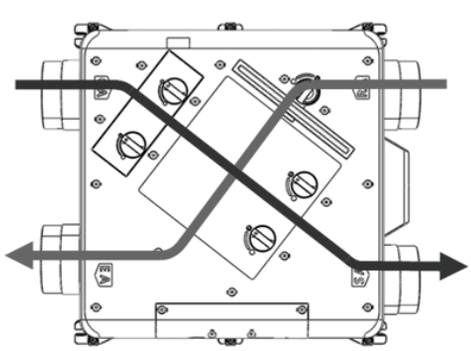

공기흐름 (바이패스)

(옵션)

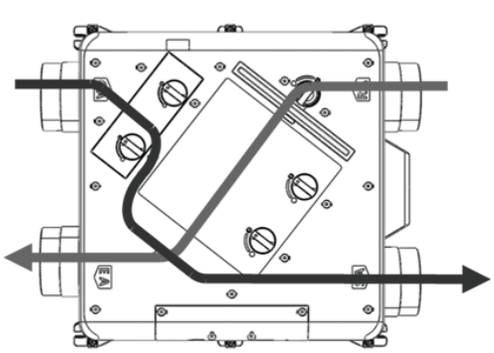

각 부분의 명칭

룸컨트롤러 유닛 구성품

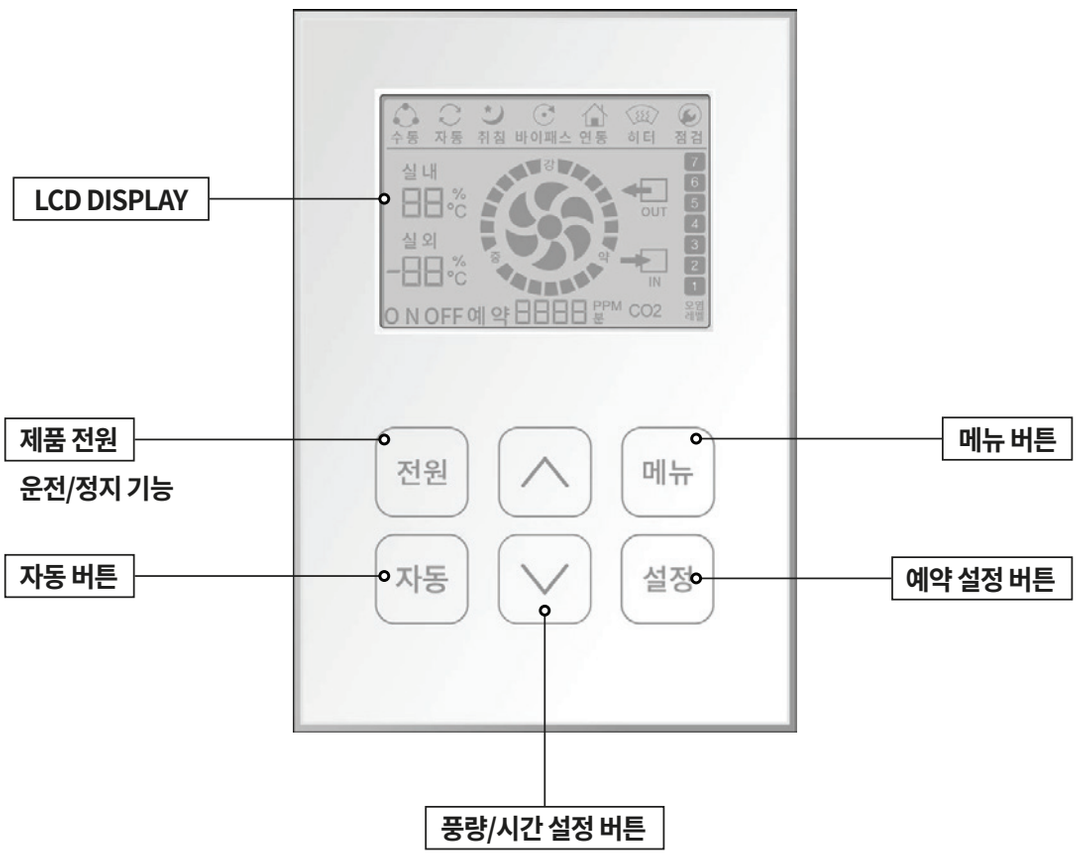

룸컨트롤러 명칭 및 설명

ICON	설명	ICON	설명
수동	급배기 모드		풍량 표시
자동	약, 중, 강 2시간씩 운전 후 OFF	OUT IN	급기, 배기 모터 동작
바이패스	바이패스 모드 (옵션)	OFF 예 약 8888 분	꺼짐 예약 타이머 표
점검	점검 표시		

각 부분의 명칭

주요 기능

기능	동작버튼 및 LCD 표시	동작방법
풍량 조절	∧ ∨	풍량 (약, 중, 강) 선택
운전 모드 선택	자동 → 자동	자동모드로 변경 약 → 중 → 강 2시간씩 동작하다 OFF
	메뉴 → 바이패스	바이패스 모드로 변경 (옵션)
꺼짐 예약	설정 → OFF 예 약 8888 분	운전 중 꺼짐 예약기능 환기 동작 상태에서 '설정' 버튼을 눌러 'OFF 예약' 아이콘과 0000이 표시되면 UP, DOWN 버튼으로 시간을 선택하고 '설정' 버튼을 눌러 설정 완료 꺼짐 예약 중 '설정' 버튼을 두번 눌러 설정 취소 (10분 단위 조절, 최대 250분)

Room Controller 사용 방법

환기청정 모드 사용하기

룸컨트롤러의 [전원] 버튼을 누르면 환기청정 모드로 운전되며, 환기청정 모드는 여름, 겨울철 등 창문 환기가 어려운 계절에 보다 쾌적한 환기가 필요할 때 사용되며, 실내공기를 밖으로 내보내고, 바깥의 공기를 필터를 통해 깨끗하게 처리하고 실내 공기를 쾌적하게 유지해 주는 역할을 한다.

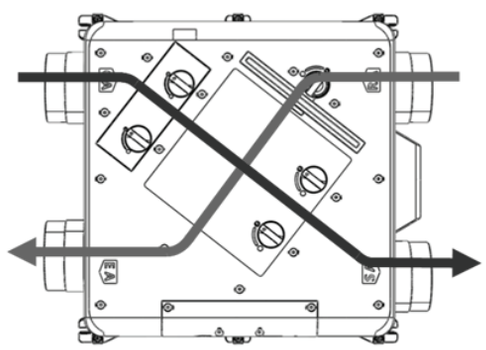

자동운전 모드 사용하기

룸컨트롤러의 [자동] 버튼을 누르면 패턴으로 운전되며, 환기모드의 약 -> 중 -> 강 순으로 각 2시간씩 동작하다 자동 OFF 된다. (패턴 운전 시간은 기본적으로 적용되지만, 사전 협의시 변경 가능)

바이패스 모드 사용하기 (옵션)

룸컨트롤러의 [메뉴] 버튼을 누르면 바이패스 모드로 운전되며, 바이패스 모드는 열 교환 없이 외부의 공기를 청정필터를 통해 실내공기로 유입하는 기능으로, 열 교환 없이 들어오기 때문에 주로 냉난방이 필요 없는 간절기 봄과 가을에 최소 전력으로 청정한 공기가 필요할 때 사용된다.

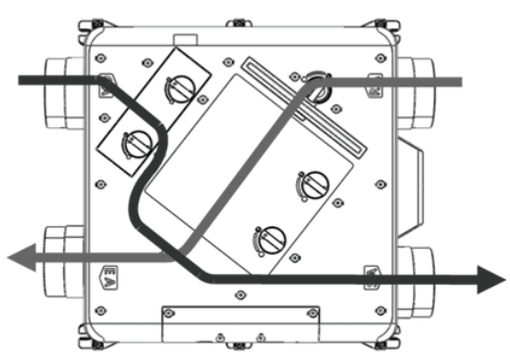

Room Controller 사용 방법

알림 확인하기

알림은 룸컨트롤러 상단 툴바에 표출되며 LCD 표시 코드에 따라 필터 점검, 또는 장비 이상 등을 구분할 수 있다. 필터 교체 알림 발생 시 꺼짐 상태에서 [설정] '설정' 버튼 6번 연속으로 눌러 알림을 해제한다.

LED 표시 코드	내용
E1SA	급기팬 이상
E2EA	배기팬 이상
E3SE	급기, 배기팬 이상
E5FL	필터 알람 점검

- 에러가 발생하면 에러 코드를 고객센터(1644-0902)로 문의한다.

꺼짐 예약 설정

꺼짐 예약 설정 기능은 룸컨트롤러의 [설정]버튼을 눌러 OFF 예 약 8888 분 표시되면 UP 또는 DOWN으로 시간을 선택하고 [설정]버튼을 눌러 설정을 완료한다. 꺼짐 예약 취소는 '설정' 버튼을 두 번 연속으 로 누르면 설정된 시간이 취소된다(설정 단위는 10분 단위로 최대 250분까지 사용 가능하다).

필터 초기화

필터 점검 및 교체 후에는 반드시 초기화를 해야 한다.

① 전원을 끈 상태에서 [설정]버튼을 5초 이상 누른다.
② 화면에 'PC' 가 뜬 후 전원버튼을 눌러 화면에 나간다.
③ 전원버튼 눌러 장비를 켠 후 [메뉴]버튼을 5초 이상 누른다.
④ 화면에 'PR'이 뜨고 풍량이 최대로 켜진다.
⑤ 켜진 상태로 약 2분 후 화면이 깜빡이면 전원버튼을 눌러 장비를 끈다.
⑥ 다시 장비를 키면 필터 초기화가 완료된다.

공기질 센서용 Room Controller 사용 방법

안전을 위한 주의사항

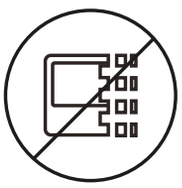

분해 금지

스위치를 임의로 분해하거나 개조해서는 안됩니다.

- 고장 및 비정상적인 작동으로 인한 화재 및 신체 상해의 원인이 될 수 있습니다.

젖은 손 금지

물에 젖은 손으로 환기시스템 리모콘 스위치를 만지지 마십시오.

- 고장 및 감전의 원인이 될 수 있습니다.

각 부분의 명칭

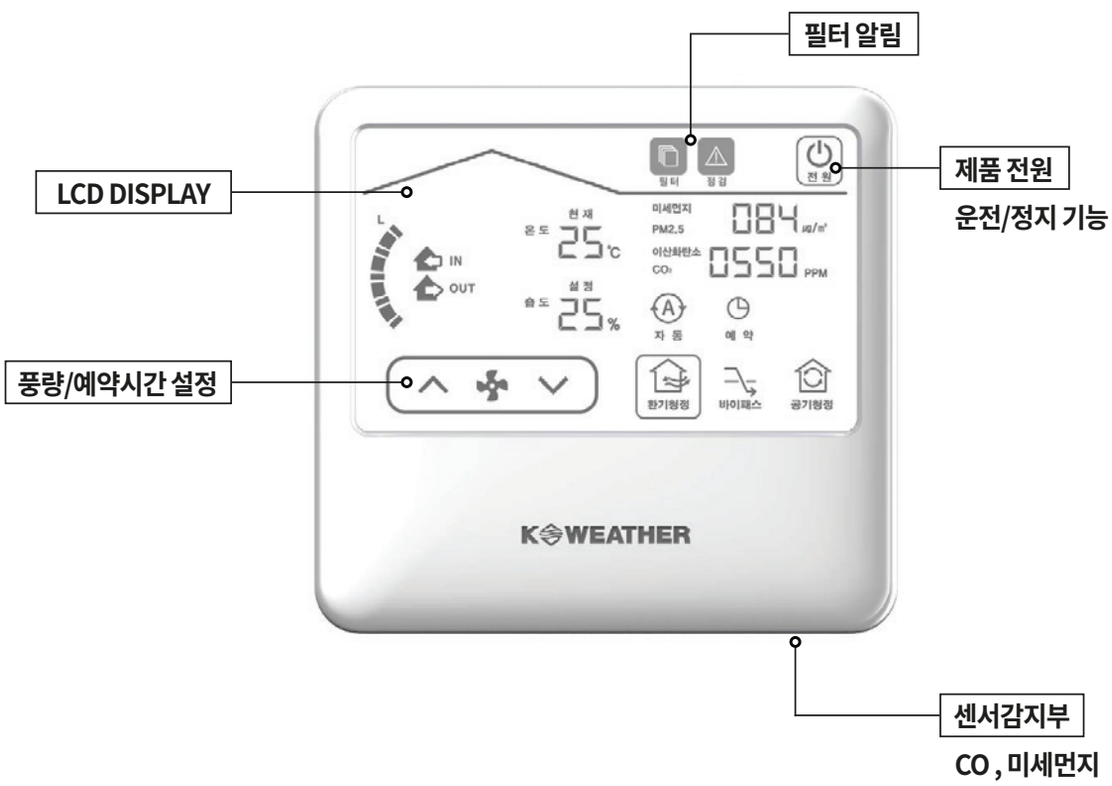

공기질 센서용 Room Controller 사용 방법

LCD 표시부 화면 설명

터치 부

ICON	명칭	설명
	환기청정	전열교환모드
	자동	센서에 의한 자동 운전
	바이패스	열교환 소자 우회 모드
	공기청정	실내 공기 청정 모드 (옵션)
	급배기	급기, 배기 개별 운전 선택 (옵션)
	예약	꺼짐 예약 설정 버튼
	올림, 내림	풍량, 예약 시간 조절 버튼
	전원	장비 ON/OFF 버튼

표시 부

ICON	상태	설명	ICON	상태	설명
	필터	필터 정상		습도	실내 습도 표시
	필터	필터 교체 알림		꺼짐예약	잔여 시간 표시
	점검	장비 이상 발생		미세먼지	미세먼지 표시
	연동	다른 기기와 연동 상태		이산화탄소	이산화탄소 표시
	온도	실내 온도 표시			

※ 터치 부는 사용자가 터치하여 기능을 선택 및 조정하는 버튼입니다. 이 외의 아이콘은 장비의 상태를 표시합니다.

공기질 센서용 Room Controller 사용 방법

주요 기능 및 작동방법

기능	동작버튼	동작방법
전원		장비 ON/OFF 자동, 환기청정, 바이패스, 공기청정 모드 아이콘을 바로 터치하여 ON할 수 있습니다.
꺼짐예약		예약 아이콘을 누르면 우측 숫자가 점멸하며, UP/DOWN 버튼을 터치하여 원하는 시간을 설정하고 예약 아이콘을 누르면 설정완료 됩니다. 예약 버튼이 30초간 입력 없으면 예약은 취소됩니다. 예약시간은 10분 단위로 최대 250분까지 설정할 수 있습니다.
자동모드		자동모드는 CO 와 미세먼지 농도에 따라장비가 ON/ OFF 되거나 풍량이 자동 조절됩니다. (작동 기준은 다음페이지 참조)
환기청정		환기동작이 열교환 소자를 지나 전열모드로 동작합니다.
바이패스		환기동작이 열교환 소자를 우회하여 바이패스로 동작합니다.
공기청정		청정모드는 실내 공기를 회수하여 필터로 먼지를 제거한 후 다시 실내로 투입합니다. (옵션)

공기질 센서용 Room Controller 사용 방법

자동기능 작동 기준

CO (PPM)	미세먼지 (μg)	작동풍량	오염레벨
~ 700	~ 15	OFF	좋음
701 ~ 1,000	16 ~ 35	약	보통
1,000 ~ 1,500	36 ~ 75	중	나쁨
1,501 ~	76 ~	강	매우나쁨

- 위 미세먼지(PM2.5) 기준은 환경부 기준을 따른다.
- LCD 상의 오염 레벨은 CO 와 미세먼지 중 보다 더 좋지 않은 상태를 표시한다.
  ex) CO 가 보통이고 미세먼지 농도가 나쁨이면 나쁨 상태를 표시하며, 장비는 '중' 풍량으로 운전한다.

자체 점검 기능

LED 표시 코드	내용
E 15A	급기팬 이상
E2EA	배기팬 이상
E35E	급기, 배기팬 이상
E4bE	실외 온도 센서 이상
E5	필터 교체 알람

- 필터 아이콘 켜지면 필터를 교체해주세요.
- 본 기능은 장비 내 자동 점검 알림 기능입니다. 이상 발생 시 A/S 센터에 위 코드를 알려주시면 보다 빠르게 서비스를 받을 수 있습니다.

청소 및 관리 방법

제품의 성능 유지를 위해 주기적인 필터 청소 및 교체가 필요하다.

구분		설명	수량	청소/교체 권장 주기
외기 필터 카트리지 유닛	프리필터	큰 먼지 제거	1	3개월/6개월
	탈취필터 (옵션)	오염물질 제거	1	6개월/12개월
	헤파필터	극초 미세먼지 제거	1	6개월/12개월
열교환 소자	전열교환기	실내외 열교환을 통해 밖으로 버려지는 에너지를 다시 사용하여 에너지를 절약	1	X/약 3년

· 필터 및 전열교환기 유지보수 및 교체 관련 문의는 고객센터(1644-0902)로 연락한다.
· 권장 주기는 자체시험 기준 하루 8시간, 월 20일 사용기준으로 산출되었으며, 사용환경에 따라 상이할 수 있다.
· 정품 필터를 사용하지 않으면 성능 저하 및 장비의 손상이 발생할 수 있다.

필터 초기화

필터 점검 및 교체 후에는 반드시 초기화를 해야 한다.

① 전원을 끈 상태에서 또는 버튼을 5초 이상 누른다.
② 화면에 'PC' 가 뜬 후 전원버튼을 눌러 화면에 나간다.
③ 전원버튼 눌러 장비를 켠 후 버튼을 5초 이상 누른다.
④ 화면에 'PR'이 뜨고 풍량이 최대로 켜진다.
⑤ 켜진 상태로 약 2분 후 화면이 깜빡이면 전원버튼을 눌러 장비를 끈다.
⑥ 다시 장비를 키면 필터 초기화가 완료된다.

청소 및 관리 방법

부품 분리하기

기기의 전원을 차단한 후 다음 절차에 따라 부품을 분리한다.

1 외기 필터(필터카트리지 모듈) 점검 및 교체

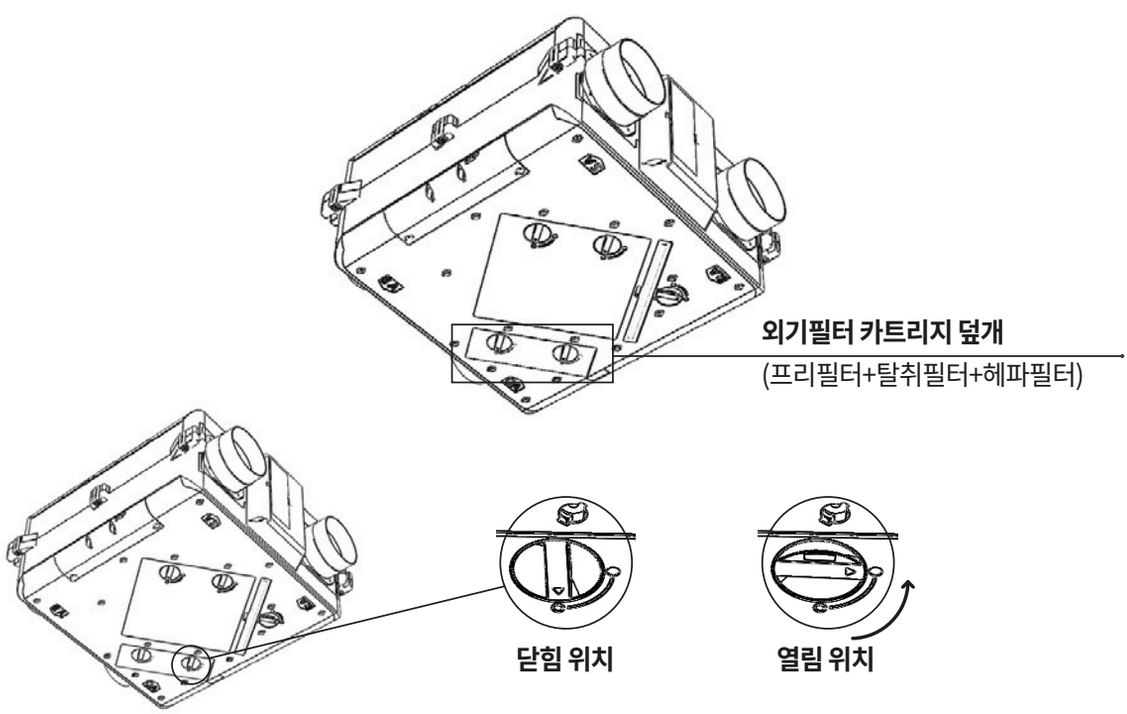

- 외기 필터 카트리지 덮개의 손잡이 두 개를 각각 반시계 방향으로 돌려 덮개를 제거한다.

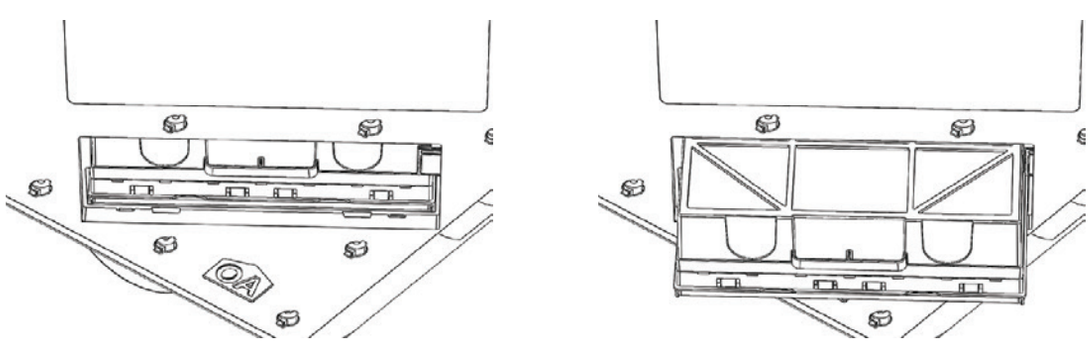

- 덮개 제거 후 본체의 카트리지 걸림 장치를 안으로 밀어 넣으신 후 손잡이를 이용해 조심스럽게 당겨 분리한다.
- 분리한 카트리지 필터를 새 필터로 교환 후 분리의 역순으로 장착한다.

청소 및 관리 방법

2 환기 프리필터 점검 및 교체

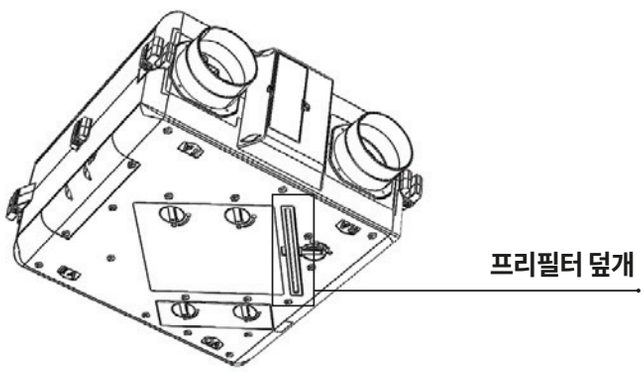

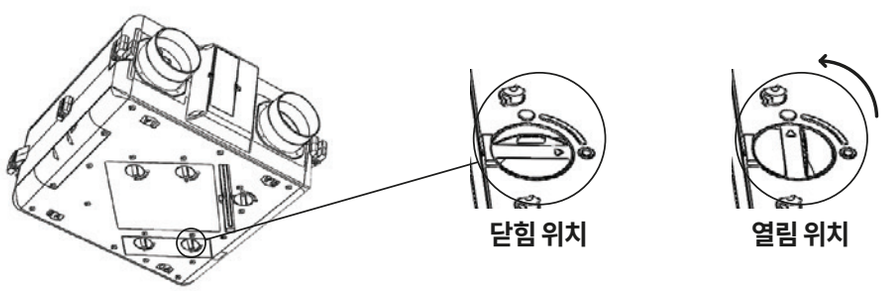

- 프리필터 덮개의 손잡이를 반시계 방향으로 돌려 덮개를 제거한다.

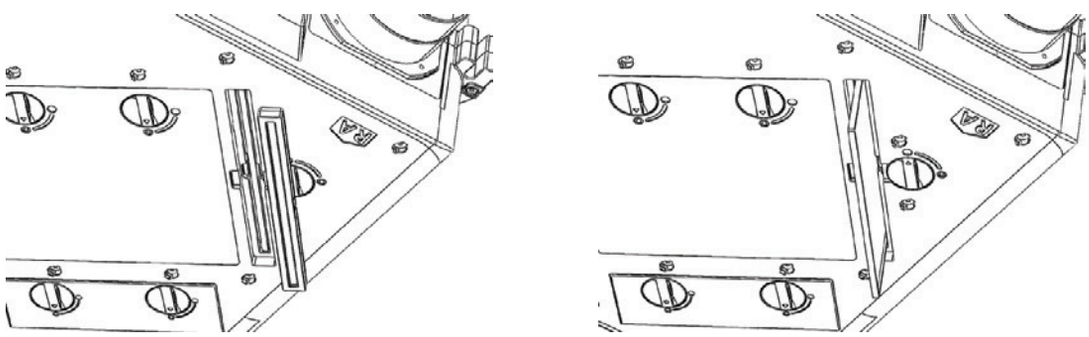

- 덮개 제거 후 내부 필터를 조심스럽게 당겨 분리한다.
- 분리한 프리필터를 새 필터로 교체 후 분리의 역순으로 장착한다.

청소 및 관리 방법

3 전열교환기 점검 및 교체

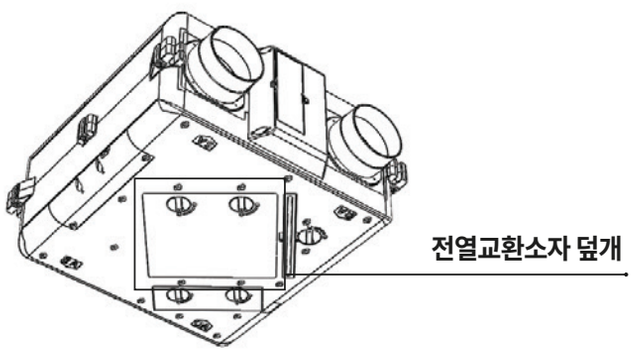

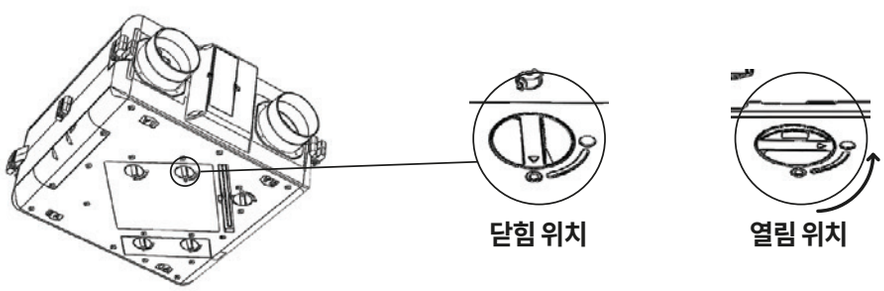

- 전열교환 소자 덮개 손잡이 두 개를 각각 반시계방향으로 돌려서 덮개를 제거한다.

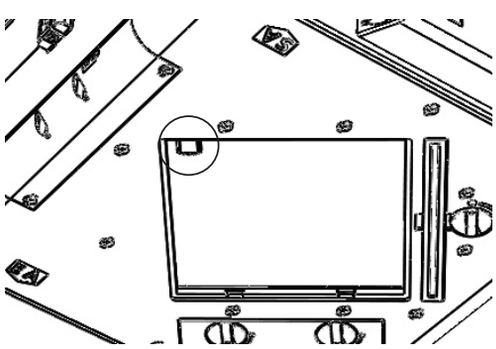

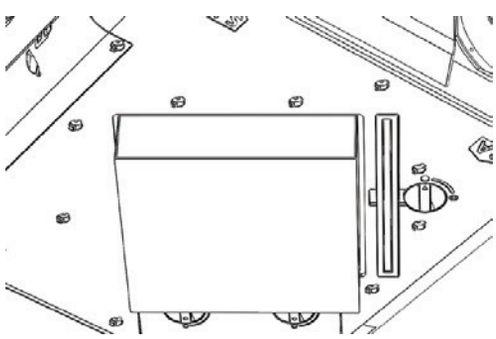

- 덮개 제거 후 본체의 전열교환소자 걸림장치를 안으로 밀어 넣은 후 전열교환소자를 조심스럽게 밑으로 당겨 분리한다.
- 분리한 전열교환 소자의 점검/교환 후 다시 분리의 역순으로 장착한다.

청소 및 관리 방법

4 프리필터 청소

프리필터는 외기 필터카트리지, 환기 프리필터 2중으로 구성되어 있다.

- 프리필터는 카트리지 일체형으로 구성되어 있어 물청소는 불가능하며, 청소기를 이용하여 큰 먼지를 제거하는 방법을 권장한다.
- 청소기로 청소할 때에는 필터를 장비에서 분해하여 진공청소기로 청소를 한 후 조립하여 가동하면 된다.

5 필터 및 전열교환기 교체

・필터교체 유지보수 및 직접 교체에 따른 구매 방법과 규격 등의 문의는 고객센터(1644-0902)로 연락한다.

・필터는 누구나 쉽게 교체가 가능하다.

- 구매 절차 및 방법

: 케이웨더 쇼핑몰에서 쇼핑 -> 필터 -> 케이웨더를 클릭하여 해당 모델의 필터 카트리지를 선택한다.

: 구성품은 공기청정 필터카트리지, 외기 필터카트리지, 환기 프리필터 3종류로 구분되어 있다.

: 고객센터와 제품 구매 문의로 상담할 때에는 해당 모델을 전달하면 혼란없이 구매가 가능하다. (해당 모델은 제품에 표기되어 있다).

설치 방법

CB1 Series 결선도 (4P)

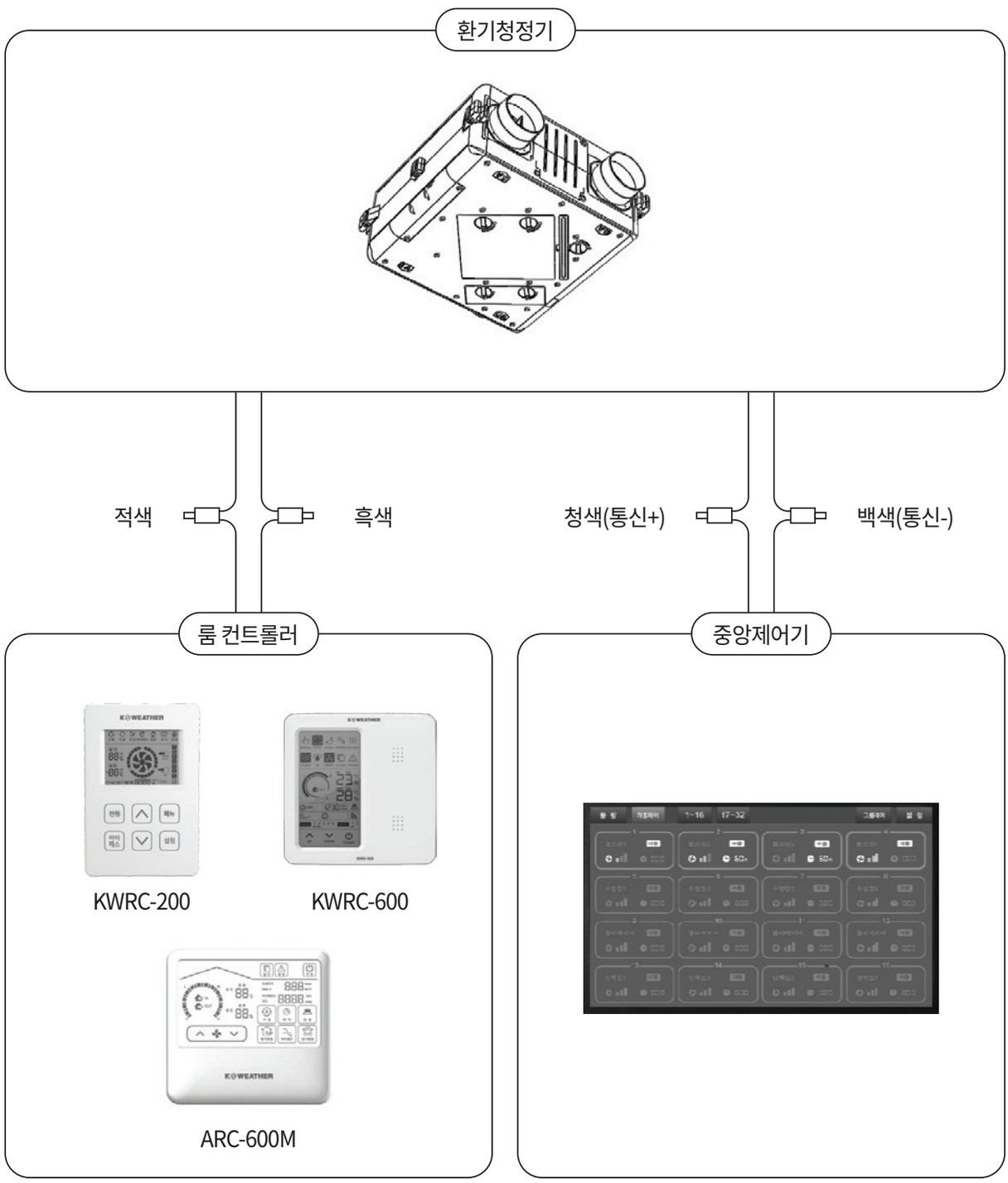

※ 색상이 바뀌면 동작하지 않을 수 있습니다.

설치 방법

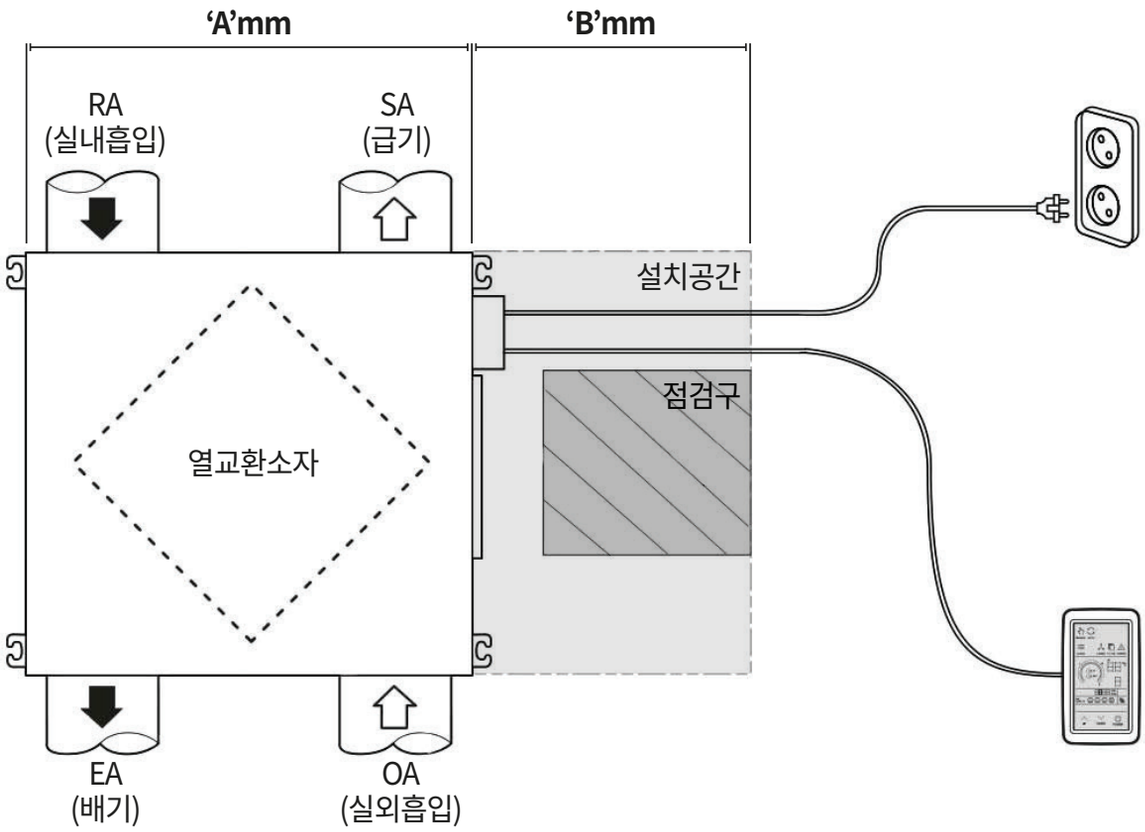

설치 공간 확보 주의사항

설치를 위해 위 그림과 같은 공간에 칫수 이상 확보되는 장소에 설치해야 한다.

모델명	'A'	'B'
KW-E50CB1	600	200
KW-E100CB1		
KW-E150CB1		
KW-E200CB1		

· 출입문과 간섭이 없을 것.
· 보일러 옥외 배기구와 환기청정기 외기흡입구(Out Air)간 거리 : 최소 700mm 이상

설치 방법

앙카 시공

천정 앙카 시공시 아래 그림을 참고하여 시공한다.

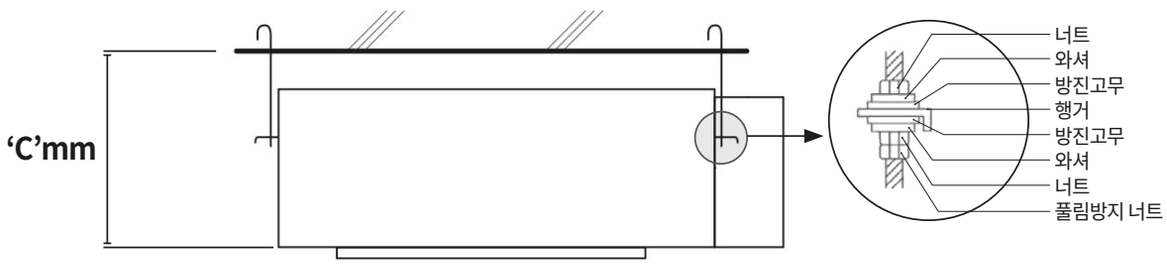

모델명	'C'	비고
KW-E50CB1	300	전산볼트 체결 시 장비 수평유지
KW-E100CB1		
KW-E150CB1		
KW-E200CB1		

· 아래 예시는 아파트 발코니에 설치하는 경우이며, 예시의 수치는 권장 치수이다.
· 환기시스템 본체는 2.3m 이상의 위치에 설치하시고, 3.5m 이상 설치 시에는 A/S 및 점검/유지보수를 위 해 충분한 작업공간을 확보하여 설치한다.
· 건설사, 현장별 또는 제품 용량에 따라 설치 방법이 다를 수 있다.

[단위 : mm]

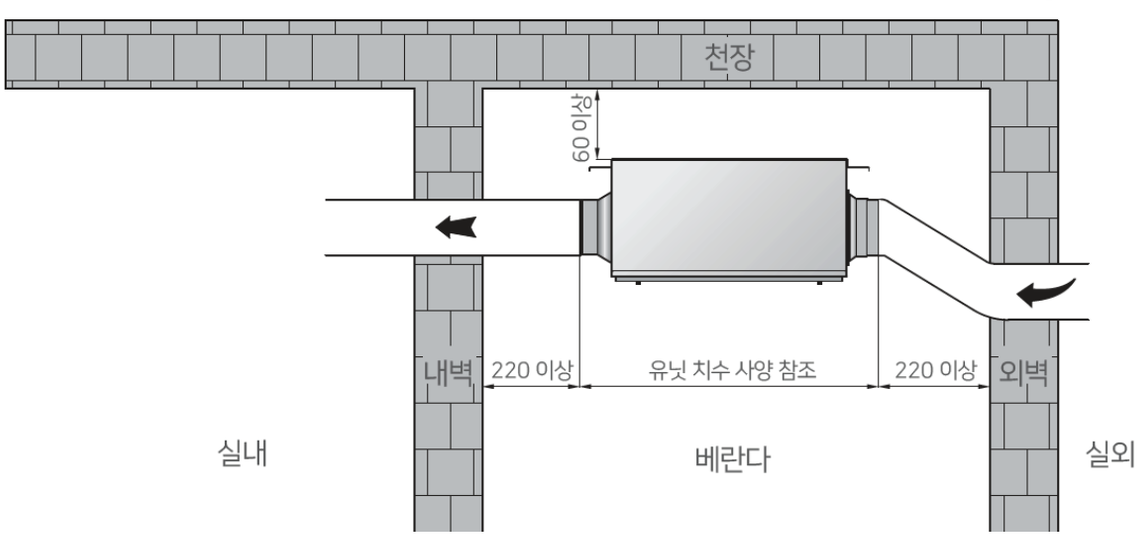

설치 방법

행거 설치

행거는 환기청정기 유닛 본체 각 모서리 4개를 설치한다.

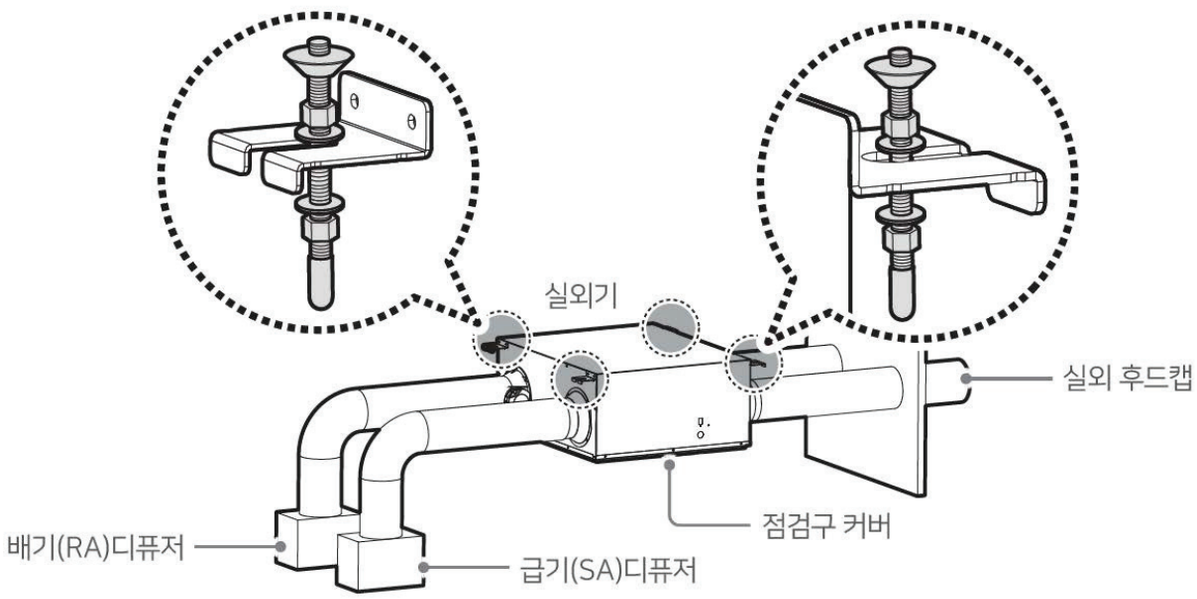

본체 설치

환기청정기 유닛 본체 설치는 전산볼트(천정 고정 볼트)에 와셔와 너트를 조립, 체결하여 볼트를 고정한다 (아래 그림 참조).

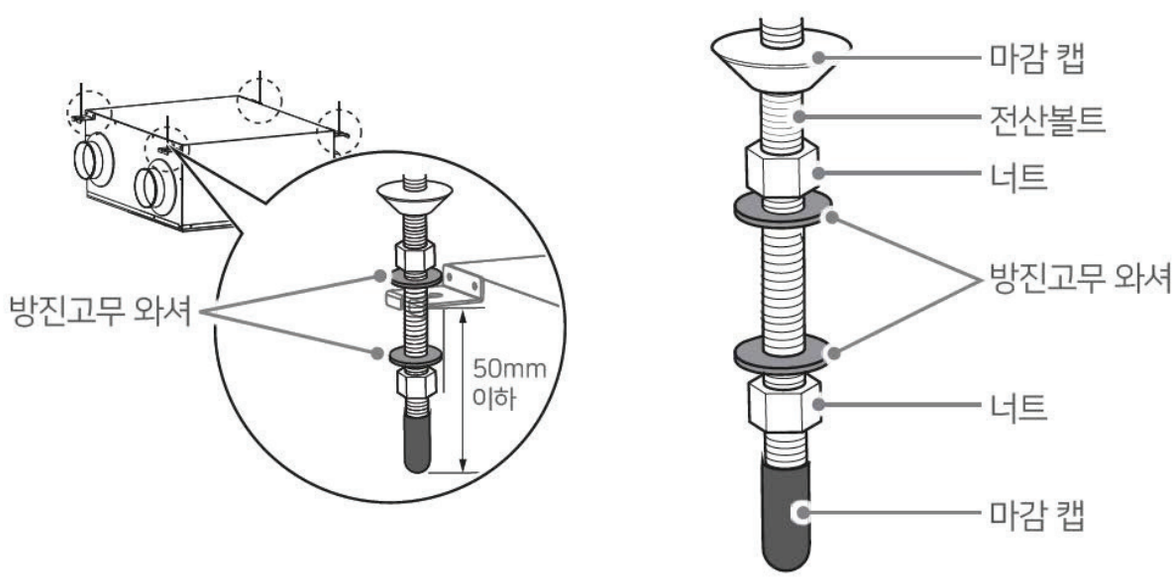

설치 방법

급기와 배기 측 방향 확인

환기청정기 유닛이 바르게 동작하려면 덕트 연결 플랜지(덕트 연결구)의 위치, 크기를 확인하고 설치해야 한다.

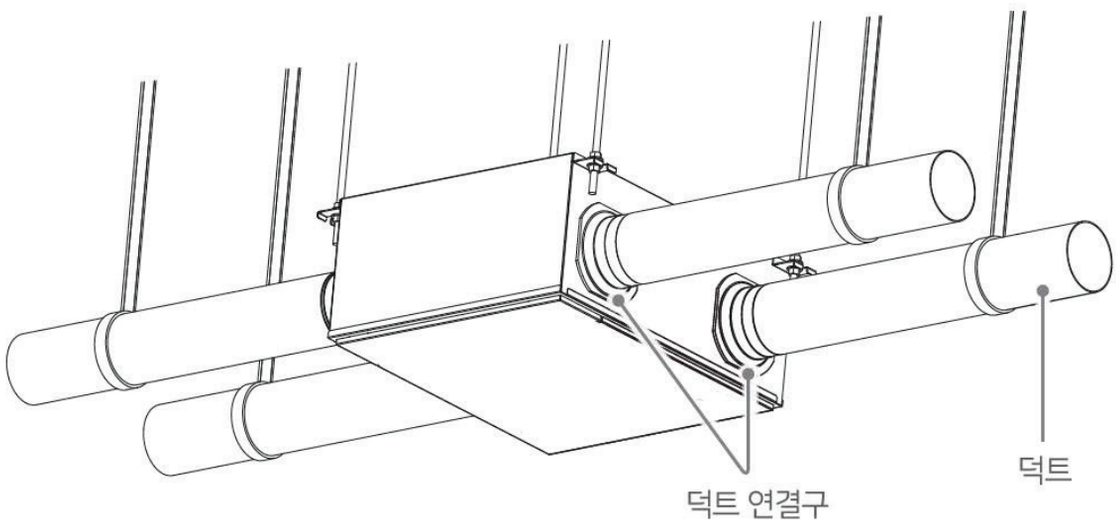

흡기, 배기 타공

· OA(Out Air) / EA(Exhaust Air) 배관의 후드 사이 거리 : 덕트 직경의 4배 이상 확보해야 한다.
· 후드캡 사이의 거리가 주 덕트 직격의 4배 이하인 경우 흡입구/배기구 방향이 벌어지도록 후드캡을 조정한다.

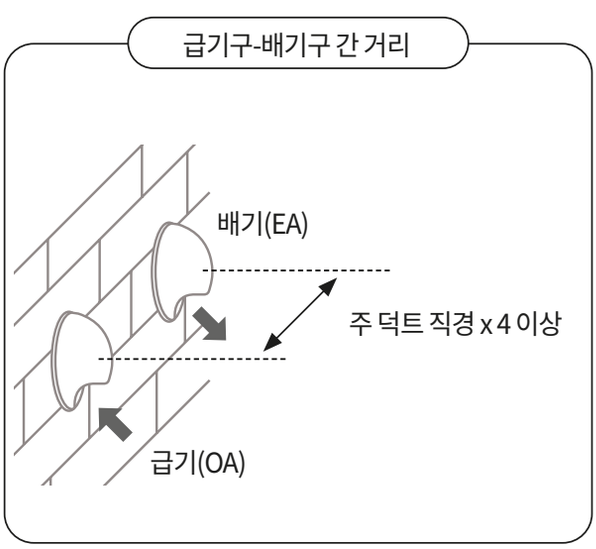

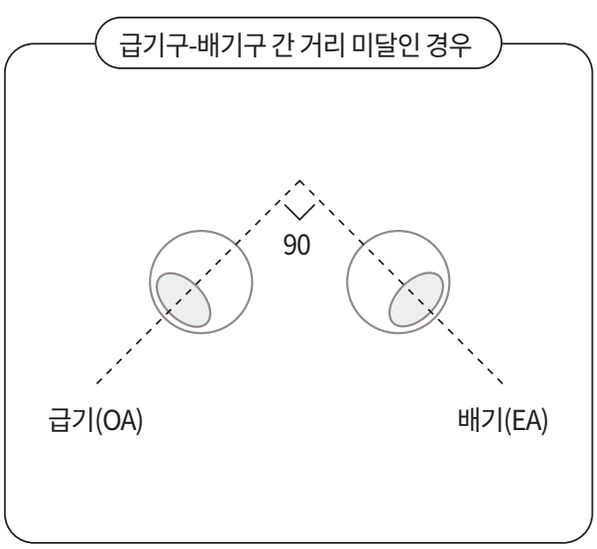

설치 방법

⚠ 위험 보일러 연소 시 발생하는 유해 가스가 청정환기 장비의 외기 도입부(OA)로 유입되면 가스 중독으로 인한 인명피해, 사망 사고 및 재산 손실이 발생할 수 있습니다.

보일러 옥외 배기구와 청정환기 장비의 외기 도입부(OA) 끝단부 간 수평거리를 700mm 이상으로 유지하세요.

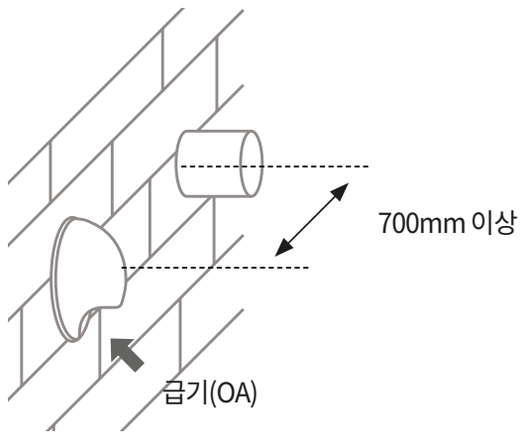

보일러 옥외 배기구의 수직방향 위쪽에 청정환기장비의 외기도입부(OA)를 설치하지 마세요.

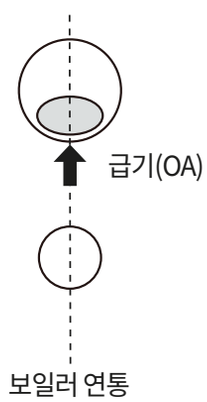

보일러 옥외 배기구의 위쪽에 청정환기 장비의 외기 도입부(OA)를 설치하는 경우, 끝단부에서 최소 1,000mm 간격을 유지하세요.

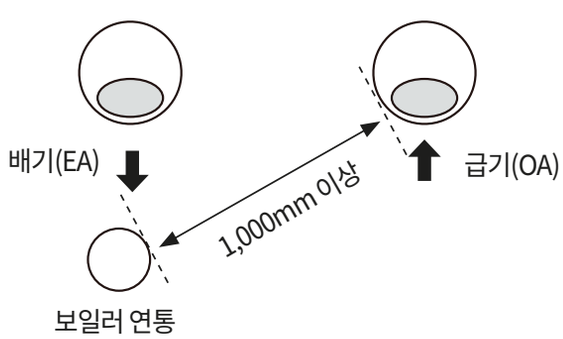

설치 방법

흡기, 배기 덕트 연결 시 주의 사항

· 플랙시블 덕트 연결시 과도하게 압박하지 않는다. 덕트의 손상과 환기청정기 기능이 저하될 수 있다.

· 덕트 연결시 각 연결부에 SUS밴드를 내부 연결구가 손상되지 않도록 견고히 고정한다.

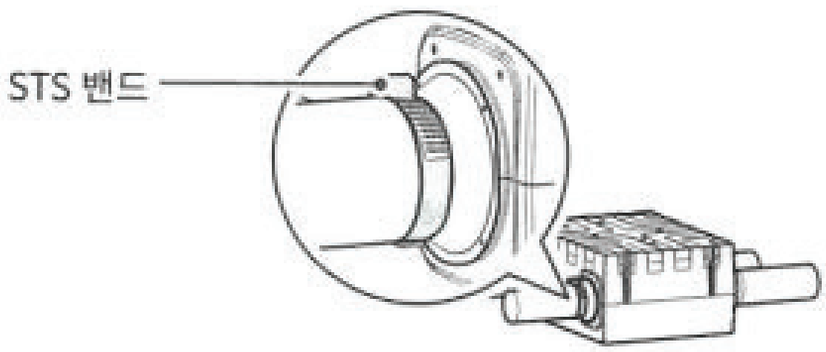

· 빗물이나 결로로 인한 수분의 유입을 방지하려면 외벽과 연결되는 덕트를 시공할 때 권장 기울기 1/50 ~ 1/100(1Cm/0.5m ~ 1Cm/1m)를 준수하여 시공한다.

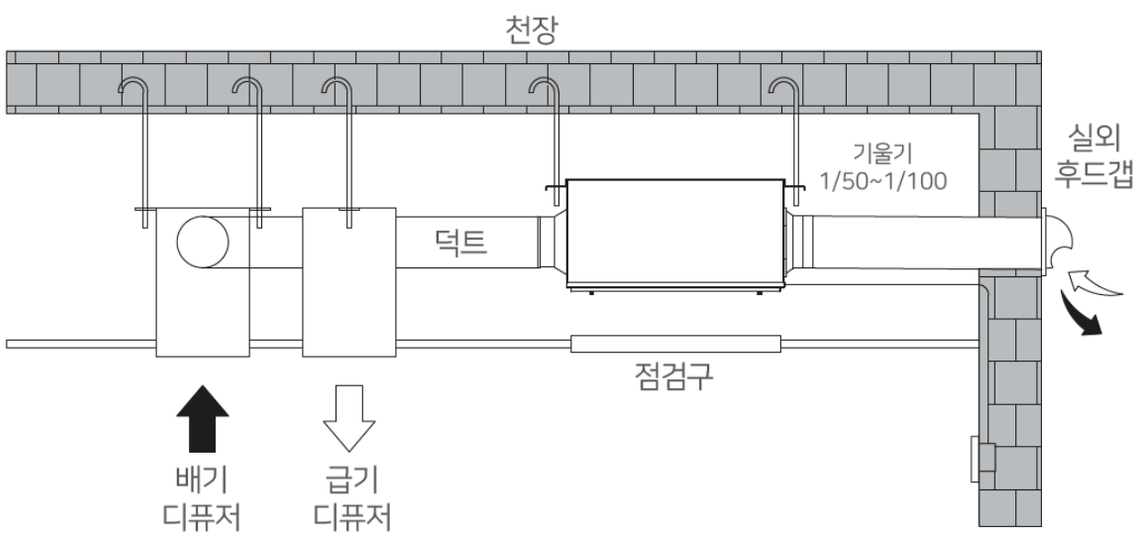

자가 진단 방법

증상	원인	해결방법
작동이 되지 않아요.	환기청정기 전원이 정상적으로 연결되어 있나요?	전원 플러그가 제품에 정상적으로 꽂혀 있는지 또는 환기청정기에 전원이 정상적으로 공급되는지 확인하세요.
풍량이 적고 소음이 나요.	프리필터에 먼지가 쌓여 있나요? 집진필터에 먼지가 쌓여 있나요? 헤파필터에 먼지가 쌓여 있나요?	프리필터는 정기적인 청소가 필요합니다. 최대 3개월 이내 1회는 청소해주세요. 집진필터는 6개월마다, 그리고 헤파필터는 12개월마다 교체 또는 청소가 필요합니다. 점검 및 교체 상담은 고객센터 (1644-0902)로 문의하세요.
필터를 교체해도 필터 알림 아이콘이 사라지지 않아요.	필터 교체 후 필터의 사용 시간을 초기화 하셨나요?	필터 교체 후에는 반드시 필터 리셋을 해야 합니다. 청소 및 관리 방법 '필터 청소 및 교체 초기화' 을 참고하세요. 점검 및 교체 상담은 고객센터 (1644-0902)로 문의하세요.
오류 발생 알림과 에러 코드가 사라지지 않아요.	내부 부품 손상이 발생할 수 있는 현상입니다.	문제가 발생할 경우 고객센터 (1644-0902)로 문의하세요.

제품 사양 (시험성적서 기준)

구분	KW-E50CB1	KW-E100CB1	KW-E150CB1	KW-E200CB1
종류	열회수형 환기장치 유닛			
순급기풍량	50CMH	94CMH	142CMH	192CMH
배기풍량	55CMH	104CMH	149CMH	199CMH
초기 기외정압	70Pa			
전열교환효율	냉방 80% 난방 83%	냉방 71% 난방 76%	냉방 62% 난방 75%	냉방 69% 난방 75%
에너지 계수	냉방 17.77 난방 24.37	냉방 18.43 난방 25.83	냉방 10.13 난방 16.07	냉방 12.78 난방 18.86
소비전력	정격출력 17W 최대출력 17W	정격출력 28W 최대출력 28W	정격출력 63W 최대출력 64W	정격출력 72W 최대출력 74W
정격전압	220VAC, 60Hz, 단상			
소음	26dB	34dB	34dB	38dB
KC인증번호				
한국산업표준	KS B 6879 (열회수형환기장치)			
외형크기 (WxDxH)	550 x 540 x 255			590 x 590 x 255
제조사 / 제조국	케이웨더(주) / 대한민국			

3. 제품 사용 가이드

난방용 자동온도조절 시스템

난방용 자동온도조절 시스템

사 용 설 명 서

kotech

제품을 사용해 주셔서 감사합니다. 제품의 올바른 사용과 유지를위해 본 사용설명서를 잘 숙지하시고 보관하시어 고객 여러분께 많은 도움이 되시길 바랍니다. 본제품 사용 중 기능이 제대로 작동하지 않거나 의문 사항이 발생 했을 때 참고하시길 바라며 아울러 본 제품 사용설명서에 나온 내용대로 사용하지 않아서 발생한 사고는 당사에서 책임지지 않습니다.

목차

안전을 위한 주의사항

제품의 명칭과 사용방법

- 각방 온도조절기(각실형)의 명칭과 사용방법
- 각방 온도조절기(거실형)의 명칭과 사용방법
- 난방 응급운전

안전을 위한 주의 사항

▶ 사용상의 잘못으로 인한 안전사고를 미리 방지하고, 제품을 보다 편리하게 이용할 수 있도록 주의사항을 그림표시로 알기쉽게 나타냈습니다. 아래의 표시와 내용을 반드시 이해하신 후 설명서를 읽어 주십시오.

※ 안전한 사용을 위하여 위험의 정도를 "위험", "경고", "주의"로 표시하였으며 의미는 다음과 같습니다.

⚠ 위험	이 표시사항 위반시 심각한 상해나 사망이 발생할 수 있는 위험한 경우를 말합니다.
⚠ 경고	이 표시사항 위반시 심각한 상해가 발생하므로 경계해야 할 경우를 말합니다.
⚠ 주의	이 표시사항 위반시 경미한 상해나 제품 손상이 발생할 가능성이 있는 경우를 말합니다.

※ 지켜야할 내용의 종류를 다음의 그림으로 구분하여 설명하고 있습니다.

안 전 상 의 주 의

일반적인 금지	접 촉 금 지
분 해 금 지	물 닿음 금지
화 기 엄 금	감 전 주 의
일반적인 위험, 경고, 주의	수 리 의 뢰

※ 사고나 위험을 막기 위해 잘 읽고 꼭 지켜 주세요 !

안 전 상 의 주 의

젖은 손으로 전원코드를 만지지 마세요.

전원코드는 콘센트에 확실히 밀착시켜 꽂아 주세요.

전원 플러그를 뺄때는 플러그를 잡고 빼주세요.

비바람에 노출된 장소 또는 물이 튀는 곳에 설치하지 마세요.

연기가 나거나 이상한 냄새가 날 때는 사용을 중단하세요. 이때는 곧바로 플러그를 콘센트에서 뺀후 당사에 연락해 주세요.

수리 기술자 외에는 절대 분해하거나 개조하지 마세요. 점검, 조정, 수리는 판매점 또는 당사로 문의 하세요.

1. 각방 온도조절기(각실형)

1) 각부의 명칭

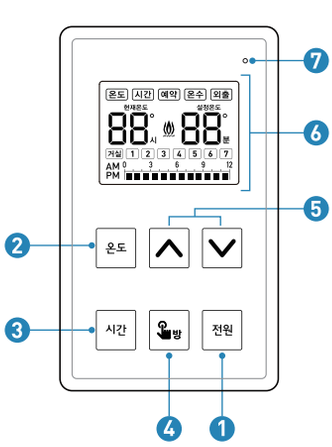

① 전원(외출) 버튼
② 온도모드 선택버튼
③ 시간모드/
24시간 예약 선택버튼
④ 방 확인 버튼
⑤ 조절버튼
⑥ LCD 표시창
⑦ 난방가동 램프

⑥ LCD 표시창

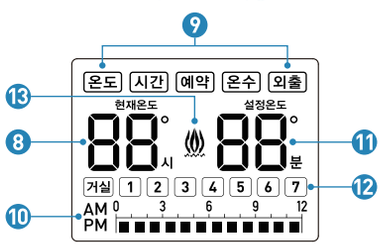

⑧ 현재 실내온도
⑨ 선택된 난방모드
⑩ 24간 예약 표시
⑪ 설정온도
⑫ 방 번호 표시
⑬ 난방가동 표시

제품의 명칭과 사용방법

2) 사용방법

> 온도모드 : 현재온도와 설정온도를 비교하여 난방합니다.

: 난방/보일러 가동

- [전원] 버튼을 눌러 온도조절기 ON
- [조절] 버튼(∧ :올림 ∨ :내림) 으로 온도조절, 점멸이 멈추면 설정 완료. (조절범위 : +5℃~+40℃, 1℃단위 조절)
- 온도조절기 ON 상태에서 [전원] 버튼을 누르면 온도조절기가 외출로 변경됩니다.

외출 화면

- 외출시 설정 온도는 5℃로 자동변경.

> 시간모드 : 원하는 시간을 반복하여 난방 합니다.

3시간/15분 설정 화면
15분 가동 3시간 정지

- 온도모드로 난방중 [시간] 버튼을 1회 눌러 시간모드를 선택
- [조절] 버튼으로 원하는 시간 설정 '시간' 조절범위 : 1~24시간 (1시간 간격)
- 원하는 시간을 설정 후 [시간] 버튼을 1회 눌러 가동할 '분' 설정 '분' 조절범위 : 3-4-5-6-9-12-15-20-25-30-60분/시간
- '분'을 설정 후 설정한 '분' 만큼 난방이 가동되고, 설정한 '시간' 만큼 난방이 정지 됩니다. 시간모드를 종료하기 전까지 반복되어 작동됩니다.

* 시간모드시 설정온도 30℃로 자동 고정 되며, 시간모드 사용중 현재온도가 30℃까지 올라 가면 시간모드 작동중이라도 난방은 정지합니다.

> 24시간 예약 : 설정한 예약시간에 난방 가동/정지를 반복합니다.

예약 설정중 화면

- 온도조절기가 켜진 상태에서 [시간] 버튼을 길게 3초간 누르고 있으면
- 24시간 예약이 선택 되고 현재온도 숫자 칸이 점멸합니다. 점멸 할 때 [온도] 버튼을 눌러 예약을 원하는 시간 칸으로 이동 합니다. (칸 이동시 현재온도 숫자에 선택된 시간을 표시합니다.)

예약 완료 화면

- 원하는 예약칸으로 이동 후 [올림] 버튼을 누르면 '설정', [내림] 버튼을 누르면 '해제' 됩니다. (■ : 설정, 빈칸 : 해제)
- 예약칸 설정 후 잠시 기다리면(약 10초) 설정이 완료됩니다.
- 예약모드 해제는 [전원] 버튼을 눌러 해제 할 수 있습니다.
- 예약설정 범위 : 오전 12시간, 오후 12시간 / 1시간 단위

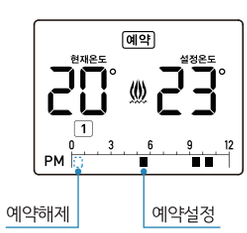

* 24시간 예약모드는 온도모드에서 설정 한 온도를 기준으로 작동합니다. 24시간 예약모드를 선택 하기전에 온도모드에서 설정온도를 먼저 조절하세요.

* 24시간 예약을 사용 하기전 현재시간을 설정 해야 합니다. 현재시간은 거실온도조절기에서 설정 할 수 있습니다. [12쪽]을 참고하세요.

2. 각방 온도조절기(거실형)

1) 각부의 명칭

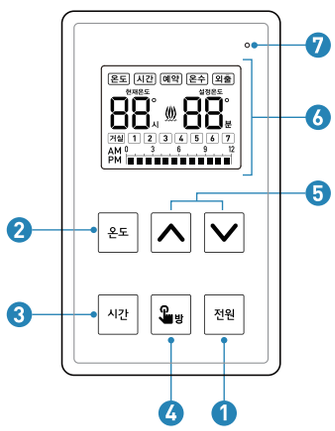

① 전원(외출) 버튼
② 온도모드 선택버튼
③ 시간모드/ 24시간 예약 선택버튼
④ 방 선택 버튼
⑤ 조절버튼
⑥ LCD 표시창
⑦ 난방가동 램프

⑥ LCD 표시창

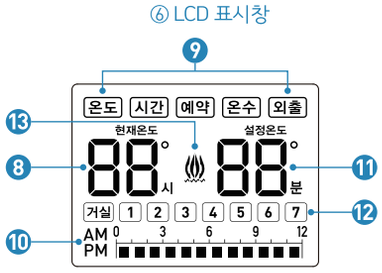

⑧ 현재 실내온도
⑨ 선택된 난방모드
⑩ 24간 예약 표시
⑪ 설정온도
⑫ 방 번호 표시
⑬ 난방가동 표시

2) 사용방법

> 온도모드 : 현재온도와 설정온도를 비교하여 난방합니다.

: 난방/보일러 가동

- [전원] 버튼을 눌러 온도조절기 ON
- [조절] 버튼(∧ :올림 ∨ :내림) 으로 온도조절, 점멸이 멈추면 설정 완료. (조절범위 : +5℃~+40℃, 1℃단위 조절)
- 온도조절기 ON 상태에서 [전원] 버튼을 누르면 온도조절기가 외출로 변경됩니다.

외출 화면

- 외출시 설정 온도는 5℃로 자동변경.

> 모든방 온도조절기 완전히 끄기 (OFF)

OFF 화면

- 거실형 온도조절기 '외출' 상태에서 [전원]버튼을 길게 3초간 누르고 있으면 모든방의 온도조절기가 완전히 OFF(꺼짐) 상태로 변경됩니다.
- OFF 상태가 되면 난방 및 온수를 사용할 수 없습니다.
- OFF상태를 해제는 [전원] 버튼을 3초간 누르고 있으면 해제됩니다.(외출로 변경)

* 온도조절기 완전히 끄기 기능은 거실형 온도조절기에서만 가능합니다.
* 접점식 보일러/지역난방의 경우 온수는 별도로 사용할 수 있습니다.

제품의 명칭과 사용방법

> 시간모드 : 원하는 시간을 반복하여 난방 합니다.

3시간/15분 설정 화면
15분 가동 3시간 정지

- 온도모드로 난방중 [시간] 버튼을 1회 눌러 시간모드를 선택
- [조절] 버튼으로 원하는 시간 설정
  '시간' 조절범위 : 1~24시간 (1시간 간격)
- 원하는 시간을 설정 후 [시간] 버튼을 1회 눌러 가동할 '분' 설정
  '분' 조절범위 :
  3-4-5-6-9-12-15-20-25-30-60분/시간

12시간/20분 설정 화면
20분 가동 12시간 정지

- '분'을 설정 후 설정한 '분' 만큼 난방이 가동되고, 설정한 '시간' 만큼 난방이 정지 됩니다. 시간모드를 종료하기 전까지 반복되어 작동됩니다.

* 시간모드시 설정온도 30℃로 자동 고정 되며, 시간모드 사용중 현재온도가 30℃까지 올라 가면 시간모드 작동중이라도 난방은 정지합니다.

> 24시간 예약 : 설정한 예약시간에 난방 가동/정지를 반복합니다.

예약 설정중 화면

- 온도조절기가 켜진 상태에서 [시간] 버튼을 길게 3초간 누르고 있으면
- 24시간 예약이 선택 되고 현재온도 숫자 칸이 점멸합니다.
  점멸 할 때 [온도] 버튼을 눌러 예약을 원하는 시간 칸으로 이동 합니다.
  (칸 이동시 현재온도 숫자에 선택된 시간을 표시합니다.)

예약 완료 화면

- 원하는 예약칸으로 이동 후 [올림] 버튼을 누르면 '설정', [내림] 버튼을 누르면 '해제' 됩니다. (■ : 설정, 빈칸 : 해제)
- 예약칸 설정 후 잠시 기다리면(약 10초) 설정이 완료됩니다.
- 예약모드 해제는 [전원] 버튼을 눌러 해제 할 수 있습니다.
- 예약설정 범위 :
  오전 12시간, 오후 12시간 / 1시간 단위

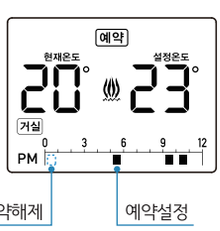

* 24시간 예약모드는 온도모드에서 설정 한 온도를 기준으로 작동합니다.
  24시간 예약모드를 선택 하기전에 온도모드에서 설정온도를 먼저 조절하세요.

* 24시간 예약을 사용 하기전 현재시간을 설정 해야 합니다.
  현재시간은 거실온도조절기에서 설정 할 수 있습니다. [12쪽]을 참고하세요.

> 현재시간 설정 : 24시간 예약기능을 사용 하기전 현재시간을 설정 합니다.

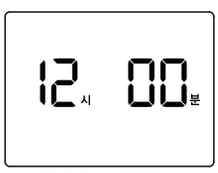

현재시간 설정화면

- 24시간 예약기능을 선택 한 화면에서 [시간] 버튼을 길게 3초간 누르고 있으면 현재시간을 설정 하는 화면으로 변경 됩니다.
- [조절] 버튼으로 현재 '시'를 설정 합니다.
- 현재 '시' 설정 후 [온도] 버튼을 눌러 '분' 설정 칸으로 이동합니다.
  [조절] 버튼으로 현재 '분'을 설정 합니다.
- 설정완료 후 키 입력이 없으면 자동으로 24시간 예약 화면으로 변경됩니다.
  (약 10초 후 변경)

* 온도조절기 전원 리셋(정전 등)이 발생 하였을 경우 다시 설정 하시기 바랍니다.

> 다른방 제어 : 거실형 온도조절기에서 다른방을 제어 할 수 있습니다.

3번방 선택화면

- [방선택] 버튼으로 제어를 원하는 방을 선택
- 선택된 방 번호가 표시되고 선택된 방의 현재온도, 설정온도/시간, 현재모드 표시
  *[온도] [시간] 버튼 : 온도/시간모드 선택
  *[조절]버튼 : 온도/시간 조절
  *[전원]버튼 : 선택한 방 온도조절기 외출/켜기

* 다른방 제어시 24시간 예약 기능을 선택 / 설정 할 수 없습니다.

> 온수 온도 설정
보일러의 온수 온도를 설정합니다.
온도모드에서 [온도]버튼을 1회 누르면 온수온도 조절 화면으로 변경 되고 '온수' 아이콘이 액정화면에 표시됩니다.

온수모드 선택화면

- [조절]버튼으로 원하는 온수 온도를 설정.

* 온수 온도 설정 범위는 각 보일러 제조사 별로 범위가 다릅니다. 보일러 설명서를 참고하세요.

* 모든 방의 온도조절기가 외출 상태에서도 온수는 출탕됩니다.

* 온수모드 선택시 모든방의 난방이 차단됩니다.

> 난방수 온도 설정
보일러의 난방수 온도를 설정 합니다.

난방수 온도 설정화면

- 온도모드에서 [온도]버튼을 2회 연속 누르면 난방수 온도 설정 화면으로 변경 됩니다.
- [조절]버튼으로 원하는 난방수 온도를 설정

* 난방수 온도를 설정하면 약 10초후 온도모드 화면으로 자동 변경됩니다.

* 보일러 온도조절기가 별도로 설치되어 있는 경우 온수/난방수 화면은 나타나지 않습니다. 보일러 온도조절기에서 조절 하시기 바랍니다.

* 보일러 온도조절기가 별도로 없는 세대의 경우 거실형 온도조절기에서 보일러의 난방수/온수 온도를 설정할 수 있습니다.(일부 보일러는 온수온도만 설정가능)

* 지역난방의 경우 온수/난방수 화면은 표시되지 않습니다.

> 점검 : 보일러 이상표시 및 동파 작동시

동파 방지 화면

- 현재온도가 5℃이하로 내려가면 동파방지 운전이 가동되며 현재온도 표시가 Lo 로 표시되고 점멸.
  현재온도가 7℃ 이상 될때까지 난방 가동.
  (각실 온도조절기도 동일하게 작동)

* 보일러 기능 이상이 발생하면 현재온도 표시 부분에 점검코드가 점멸합니다.
  보일러 점검을 요청 하십시오.

* 보일러 온도조절기가 세대에 별도로 설치되어있거나 지역난방의 경우 보일러 점검코드 표시 기능은 작동하지 않습니다.

> 난방 비상운전
제품에 이상이 발생하여 응급으로 난방을 할 경우 아래의 방법으로 비상운전을 할 수 있습니다.
① 밸브제어상자의 비상운전 스위치를 '정상운전' -> '비상운전'으로 올립니다.
② 전동구동기 손잡이를 시계방향으로 돌려 밸브를 열어줍니다.

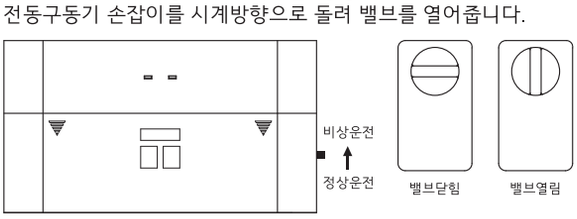

주의
밸브제어상자를 임의로 분해하지 마십시오.
220V 전원이므로 감전에 주의 하십시오.
기기 내부로 물이 들어가지 않도록 주의 하십시오.

3. 제품 사용 가이드

주방TV

www.dym.co.kr

사용 설명서

DM-D5102Q/DM-D5102QM
DM-D5102QMS
DM-D5110Q/DM-D5130Q

주방용 거치 디지털 터치스크린 TV폰

Version 1.6

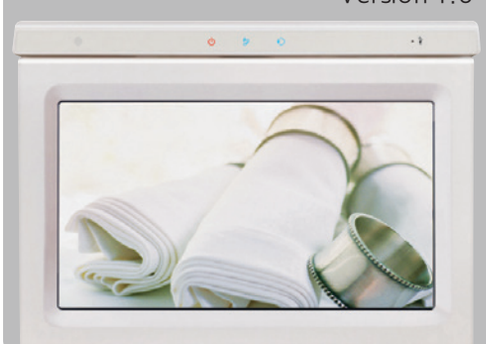

- 본 제품을 사용하기 전에 안전을 위한 주의사항을 반드시 숙지하세요.
- 문제가 발생하면" 고장이라 생각하기 전에..."를 확인하세요.
- 이 제품은 국내(대한민국)용 입니다.
- 전원, 전압이 다른 국외에서는 사용할 수 없습니다.
- 표지 이미지는 DM-D5102Q 입니다.

QR코드를 스캔하여
스마트폰으로도 확인 할 수 있습니다.

(주)동영엠텍

■ 메인 HOME 화면

※ 홈 화면은 제품 성능 향상을 위해 사전 예고없이 변경 될 수 있습니다.

• 홈 스타일 UI 구성 (옵션사양)

◆ 홈 화면 기능버튼 설명

TV : TV 기능을 실행시킵니다.

라디오: FM RADIO 기능을 실행시킵니다.

요리 : 요리 기능을 실행시킵니다.

전화 : 전화 기능을 실행시킵니다.

사진 : 사진을 감상할 수 있습니다. (USB 연결 시)

음악 : 음악을 들을 수 있습니다. (USB 연결 시)

동영상: 동영상을 감상할 수 있습니다. (USB 연결 시)

현관 : 현관 실행 메뉴로 이동합니다.

경비 : 경비 실행 메뉴로 이동합니다.

부가기능: 부가적인 기능을 수행합니다.

가이드 북: 세대 가이드 북을 제공합니다. (옵션사양)

설정 : 설정: 환경설정을 할 수 있습니다.

종료 : 종료: 주방 TV를 종료 합니다.

※본 제품은 TV/FM시청 후 아무런 Key동작이 없을 경우 일정시간(3시간)이 지나면 자동으로 종료되도록 설정되었습니다

■ 디지털 방송시청

◆ TV- 기능 버튼

버튼 터치하면 TV 메뉴가 나옵니다.

·초기 TV상태 일 때 메뉴 버튼들이 2초 간 보이고 사라집니다.
·화면의 정 중앙부를 터치하면 메뉴가 ON/OFF 됩니다.

전원: 주방 TV를 종료합니다.

홈메인: 홈 메인으로 이동합니다.

TV설정: 영상, 자동설정, 음향, 취침, 자막을 설정 할 수 있습니다.

볼륨설정: 음소거와 볼륨을 조절 할 수 있습니다.

채널설정: 임의의 채널을 변경 할 수 있습니다.

방송안내: 현 채널의 방송을 안내합니다.

선호채널: 선호채널로 선택된 채널로 이동합니다.

라디오: 라디오 모드로 바로 이동합니다.

CALL: 전화, 경비, 현관보기 실행메뉴로 이동합니다.

부가기능: 멀티미디어, 생활 TIP 선택 메뉴로 이동합니다.

◆ TV-시청 중 TV 채널 증감

· TV 시청 상태에서 화면 중앙 상단을 터치하면 윗 채널로 이동 되며 중앙 아래를 터치하면 아래 채널로 이동되고 좌우를 터치하면 볼륨이 조절됩니다.

◆ TV- 자동 채널 설정 방법

TV설정 [채널] 버튼을 터치하여 채널선택, 자동채널설정, 채널목록 조절할 수 있습니다.

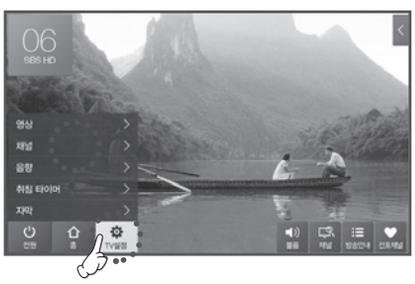

1. 제품 화면을 터치 합니다.
2. [TV 설정]을 터치 합니다.
3. [채널]을 터치합니다.
4. [채널] 선택에서 [일반] 또는 [유선]을 선택합니다.
5. " 자동 채널 설정" 에서 시작부의 ▶버튼을 터치합니다.
6. 채널을 탐색하여 신호가 있는 채널을 자동으로 저장합니다.

TV설정

[TV설정] -> [채널] -> [채널선택] -> [자동채널설정 ▶]

시작

- 자동채널설정의 시작에서 ▶버튼을 누르면 자동채널이 실행 · 저장됩니다.

· 디지탈TV 시청 시 등록된 채널이 없는 경우 자동 채널 설정을 해야 합니다.

Dolby Audio Dolby Laboratories의 라이센스 하에 제조한 제품입니다. Dolby 및 더블 D 심볼은 Dolby Laboratories Licensing Corporation의 등록상표입니다.

■ 라디오 청취

◆ FM- 기능 버튼

버튼 터치하면 라디오 메뉴가 나옵니다.

· 선호채널로 등록된 채널인지를 표시합니다.
· 프리셋 상태를 표시 합니다.

전원 : 주방 TV를 종료합니다.

홈메인 : 홈 메인으로 이동합니다.

FM설정 : 라디오를 설정 할 수 있습니다.

기억/지움 : 라디오 채널을 저장하거나 지울 수 있습니다.

음소거 : 라디오 음량을 소거합니다.

채널 : 라디오 채널을 임의의 다른 채널로 이동 할 수 있습니다.

선호채널 : 선호채널로 이동합니다.

라디오 채널스캔 : 라디오 채널을 자동으로 선국 합니다.

라디오 채널 : 라디오 채널을 아래, 위로 이동합니다.

라디오 볼륨 : 라디오 볼륨을 작게, 크게 조절합니다.

■ 통화 기능

◆ 현관통화, 현관보기, 공동현관 통화

[현관] 버튼을 터치합니다.

- **[현관통화]** 현관의 방문자가 벨을 누르면 차임 벨 소리와 함께 방문객 모습 화면이 보입니다. 이때 [현관] 버튼을 터치 하면 통화 할 수 있습니다.
- **[현관보기]** CALL 없는 상태에서 [현관] 버튼을 터치 하면 문밖 현관 화면을 볼 수 있습니다.
- **[공동현관통화]** 공동현관에서 방문자가 벨을 누르면 멜로디 소리와 함께 방문객 모습이 화면에 보입니다. 이때 [공동 현관] 버튼을 터치 하면 통화 할 수 있습니다.

◆ 문열림

[문열림] 버튼을 터치합니다.

- **[현관] [공동현관]** 방문자와 통화 중 [문열림] 버튼을 터치하여 현관문을 열 수 있습니다.

■ 사용시 주의사항

＊제품을 안전하고 정확하게 사용하기 위해 아래 내용에 주의 하여야 합니다.
＊지시사항을 지키지 않았을 경우, 사용자의 부상이나 재산 피해가 발생할 수 있습니다.

◆ 반드시 화기나 수증기가 직접 나오는 장소를 피해서 설치해 주세요.

◆ 손상된 전원코드나 플러그, 헐거운 콘센트는 사용하지 마세요.
- 감전, 화재의 위험이 있습니다.

◆ 코드부분을 잡아 당겨 빼거나 젖은 손으로 전원플러그를 만지지 마세요.
- 감전, 화재의 위험이 있습니다.

◆ 전원코드를 무리하게 구부리거나 무거운 물건에 눌려 망가지지 않도록 하세요
- 감전, 화재의 위험이 있습니다.

◆ 수리가 필요 시에는 서비스센터로 연락하세요.

◆ 본체 및 모니터에 벤젠 등의 강한 휘발성 물질로 닦지 마세요.
- 고유 색상을 잃을 수가 있습니다.

◆ 이물질이 묻었거나 더러워졌을 때에는 부드러운 수건으로 닦아주세요

◆ 본체에 강한 충격을 가하지 마세요.

◆ 화면 터치부에 물이나 충격을 주지 마세요.

◆ 제품을 임의로 분해, 수리, 개조하지 마세요.

◆ 물이 떨어지거나 튀기는 것을 피하세요.

◆ 제품에서 이상한 소리, 냄새, 연기가 나면 즉시 전원코드를 분리하시고 서비스 센터에 연락하세요.

◆ 본 제품은 1급 기기로 반드시 보호접지 있는 벽 전원에 연결하세요.

◆ 고장이라 생각하시기 전에...

■ 소리가 나오지 않을 때
- 음량이 최소로 되어 있지 않는지 확인합니다.

■ 리모컨이 동작하지 않을 때
- 거리가 너무 멀 경우, 보다 가까운 곳에서 조작합니다.
- 건전지 소모를 점검합니다.

■ 모니터 화면이 일그러져 보일 때
- 모니터 주변에 강한 자성체가 있는지 살펴봅니다.

■ 디지털 채널에서 화면이 자주 멈추거나 깨질 때
- 신호가 미약할 수 있으므로 안테나의 방향 또는 RF케이블을 확인합시다.

■ 음량조절이 안될 때
- 벨소리, 통화음량 등 모든 음량은 그 기능이 가동될 때에만 조절이 가능합니다.

■ TV가 나오지 않을 때
- 안테나선과 본체가 제대로 연결되었는지 확인합니다.
- 채널이 잘 맞추어져 있는지 확인합니다.
- 시청하고자 하는 모드가 기타기능인지 확인합니다.
- 연동 통화 중 인지를 확인합니다.

■ 채널이 움직이지 않을 때
- 채널 설정한 데이터가 있는지 확인합니다.
- 연동 통화 중 인지를 확인합니다.

■ 라디오가 나오지 않을 때
- 음량이 최소로 되어있지 않는지 확인합니다.
- 본체 뒷면의 안테나가 묶여있지 않은지 살펴봅니다.
- 본 제품은 FM연동이므로 지역 유선방송(케이블TV) 신청시 라디오 수신이 안될 수 있습니다

■ 전화가 되지 않을 때
- 전화코드와 콘센트, 전화선과 본체의 연결상태를 확인합니다.

■ 통화 중 하울링(삐~ 하는 소음) 날 때
- 통화 볼륨이 너무 높지 않은지 확인합니다.
- 통화 볼륨을 알맞게 조절합니다.

■ 제품의 기능이 정지되었을 때
- 본체의 바닥에 있는 POWER S/W 버튼 끄고 다시 켭니다.

■ 전원이 들어오지 않을 때
- 가까운 A/S 센터에 연락합니다.

제 품 보 증 서

동영엠텍 제품을 구입해 주셔서 대단히 감사합니다. 본 제품의 품질 보증 기간은 구입일로 부터 산정되므로 반드시 구입일자를 기재 받으시어 충분한 서비스를 받으시기 바랍니다.

■보증내용

1. 제품 구입하신 날로부터 품질보증기간 1년 이내에 정상적으로 사용하신 상태에서 고장이 발생할 경우에는 무상으로 수리해 드립니다.
2. 다음의 고장발생 경우에는 수리비를 실비로 받습니다.
   - 고객의 취급 부주의로 인한 고장 발생시
   - 천재지변(화재, 지진, 수해, 낙뢰 등)으로 인한 고장 발생시
   - 사용전원의 이상으로 인한 고장발생시
   - 접속기기의 불량으로 인한 고장 발생시
   - 동영엠텍 서비스 기사 또는 서비스 지정점의 수리 기사가 아닌 자가 제품을 수리 또는 개조하여 발생한 고장시
3. 본 제품의 수리용 부품보유기간은 제품 단종일로 부터 5년입니다.

본 제품의 소비자 피해에 대한 보상은 「재정경제원 고시 소비자 피해보상 규정」에 따릅니다.

■ 고객상담전화 : **1811-6061**

제 품 명		DM-D5102Q / DM-D5102QM / DM-D5102QMS DM-D5110Q / DM-D5130Q		
제 조 번 호				
보 증 기 간		구입일 (년 월 일)로 부터 년(개월)		
고 객	성 명		전화번호	
	주 소			
대 리 점	성 명		전화번호	
	주 소			

저작권:
본 설명서의 저작권은 ㈜동영엠텍에 있습니다.
㈜동영엠텍의 사전 허가 없이 설명서 내용의 일부 또는 전부를 무단 사용하거나 복제하는 것은 금지되어 있습니다.

3. 제품 사용 가이드

빨래건조대

파세코 전동식 빨래건조대 (전기건조기) 사용설명서

고 객 상 담 실

1588-1336

상담시간 : 09:00~18:00(월요일~금요일)

사용설명서를 읽어보신 후 의문사항은 전화주세요.

PCD-100(O)
PCD-100(OC)
PCD-100(OW)
PCD-100(OCW)

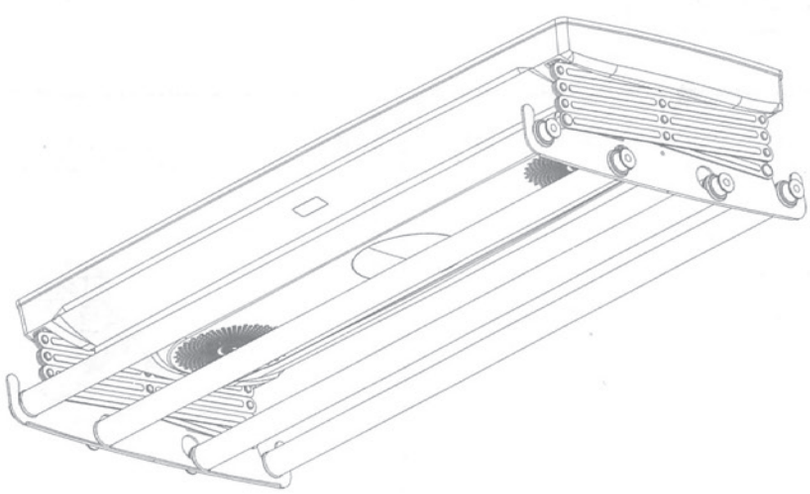

제품을 올바르게 사용하여 위험이나 재산상의 피해를 미리 막기 위한 내용이므로 아래의 내용을 반드시 지켜 주시기 바랍니다.

⚠ 경 고	지시사항을 위반할시 사람이 사망하거나 중상을 입을 가능성이 예상되는 내용입니다.
⚠ 주 의	지시사항을 위반할시 사람이 부상을 입거나 물적 손해 발생이 예상되는 내용입니다.

⚠ 경 고

※ 이 기기는 물로 세탁 후 건조하는 것만 사용하십시오.

■ 승.하강 작동 중 자바라에 손가락이나 타 물체가 끼지 않도록 하십시오.

■ 세탁물 외의 물건을 건조대에 올려놓고 승.하강 시키면 물건이 떨어져 파손되거나 사람이 다칠 수 있습니다.

■ 빨래 건조대를 펼쳤을 때 바닥으로 부터 600mm 이상이 되는 높이에 설치하십시오. 어린이이가 매달릴 수 있습니다.

■ 이 제품에는 AC 220V 전원이 필요합니다. 전기 배선에 대해서는 지정된 설치업자에 문의하여 주십시오.

■ AC 220V 전원, 전원접지, 케이블공사에 대하여는 다음에 쓰여있는 관련법규를 준수 시공하여 주십시오.

※ 관련법규 : 전기 설비기준, 전기용품 사용법, 전기공사법, 내선규정등

⚠ 주 의

■ 빨래의 총 중량은 30kg을 넘지 않도록 주의하십시오.

■ 승.하강 작동 중 건조대가 좌우로 심하게 흔들리지 않도록 주의하십시오.

■ 커버는 소비자 임의로 열지 않도록 주의하십시오.

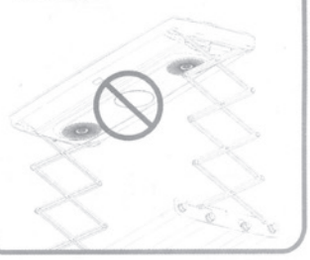

본 체

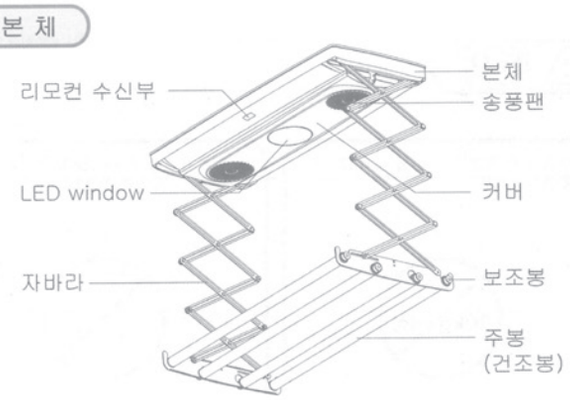

부속품

-리모컨
-리모컨 브라켓
-CR2025L, 3V건전지

웨지앙카 4개
(5/16", 75mm)

이불걸이 클립 2개

사용설명서

PCD-100(OC)
PCD-100(OCW)
모델에 한함

압착단자
4개

벽부착형
리모컨

SCREW M4
2개

참조

- 부속품의 수량이 정확히 맞는지 확인하여 주십시오.
- 제품에 붙어있는 테이프, 스티로폼, 종이류 등은 모두 제거하여 주십시오.
- 사용설명서는 항상 찾기 쉬운 곳에 잘 보관하여 주십시오.

제품의 특징

1. 고효율 LED 램프
   - 고효율 LED램프는 반영구적이며, 8W일 때 120 Lux의 밝기로 소모전력대비 효율이 좋습니다.
2. 모터 동작 저소음 / 모터 보호장치
   - 모터가 동작할 때 소음이 낮고, 무리한 동작으로 모터가 이상이 생길 때 자동정지 됩니다.
3. 하강동작 중 물체감지 (자동정지)
   - 건조봉이 하강할 때 물체와 접촉되면, 물체감지 안전센서에 의해 자동정지 됩니다.
4. 벽부착형 리모컨(PCD-100(OC) 모델에 한함)
   - 벽부착형 리모컨을 장착하여 무선리모컨과 더불어 편리하게 사용할 수 있습니다.

사용방법

■ 무거운 세탁물은 주봉에 좌, 우 균형이 잘 유지되도록 널어주시고, 가벼운 세탁물을 주봉 또는 보조봉을 바깥쪽 방향으로 꺼낸 다음 널어주세요.

■ 세탁물을 널지 않을 때는 보조봉을 주봉 안으로 넣은 상태에서 상단 끝까지 올려 놓으면 주변 공간을 활용할 수 있습니다.

■ 보조봉을 너무 강하게 빼면 봉 고정부가 파손될 수 있으니 부드럽게 당겨 주세요.

■ 리모컨을 작동할 때 본체의 리모컨 수신부 방향으로 버튼을 누르세요. (세탁물이 리모컨 수신부를 가리는 경우 리모컨 동작이 원활하지 않을 수 있습니다.)

※건조대가 작동이 안될때, A/S신청 전 아래의 내용을 점검해 주세요.

현 상	점검사항	조치방법
리모컨 동작불가	리모컨 수신부를 가리는 세탁물이 있는 지 확인 하십시오.	세탁물을 치우고 재동작 하십시오.
	리모컨 건전지 방전여부 확인 하십시오.	리모컨 건전지를 교체를 하십시오.
자바라 하강 정상, 상승 불가	세탁물 총중량이 30kg 초과 여부를 확인 하십시오.	세탁물 감량 후 재동작 하십시오.
	다른 물체의 걸림 여부를 확인 하십시오.	걸린 물체 제거 후 재동작 하십시오.
자바라 상승,하강 불가	세탁물을 한쪽에만 많이 걸어 심하게 기울어져 있는 가 확인 하십시오.	세탁물을 고르게 배치하여 재동작 하십시오.
	자바라에 이물질이 게재여부를 확인 하십시오.	이 물질 제거 후 재동작 하십시오.
	리모컨 센서의 본체 리모컨 수신부 방향여부 확인 후 동작 하십시오.	이상이 있는 경우 고객상담실로 문의하여 주십시오.
	전원 공급이 불가인 경우, 접촉불량 확인하십시오.	

※ 이외의 이상이 있을 때에는 구입한 대리점이나 당사 서비스센터로 연락하여 주십시오.

■ 리모컨을 이용하여 자바라의 높이를 조정하며 건조봉의 위치를 선택합니다.
Up, Down 버튼을 1회 누를 때마다 자바라는 동작, 정지를 반복합니다.
자바라가 하강할 때 물체에 접촉하면 자바라는 자동정지 됩니다.
※ 리모컨 버튼은 본체에 있는 리모컨 수신부를 향해 눌러주세요.

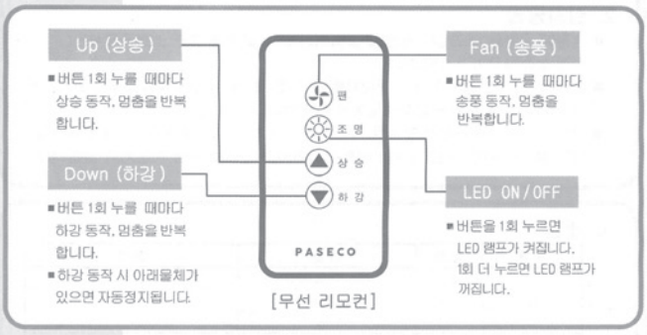

[무선 리모컨]

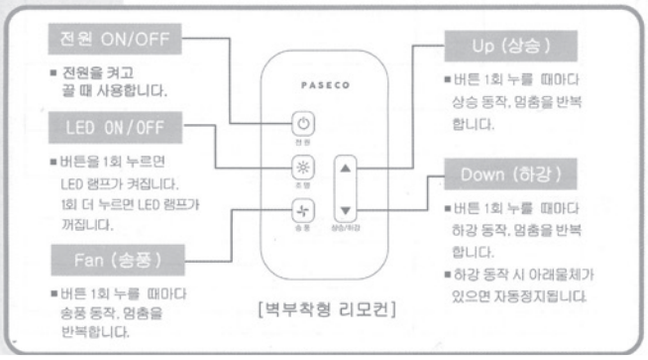

[벽부착형 리모컨]

1. 설치장소

■ 천정이 단단하고 수평인 곳에 설치한다.

2. 설치방법

■ 천정에 구멍을 내고 앙카세트를 설치해야 하기 때문에 일반 소비자께서는 직접 설치하시기가 어렵습니다.
■ 본 제품은 최초 설치하거나 재설치를 해야 할 때, 당사 고객상담실에 의뢰하셔서 전문 시공 기술자에게 설치하도록하셔야 합니다.
■ 당사의 전문기술자에 의해 설치되지 않고, 고객이 직접 설치하시거나 비자격자의 의한 설치로 인한 제품 파손등 피해에 대하여는 당사에서는 책임지지 않습니다.

1. 제원

구 분	항 목	기 준	비 고
본체	크기	900L*370W*86H	
	설치	기본형	
	색상	White	
빨래걸이봉	재질	스테인레스 스틸(SUS304)	
	주봉	Φ25.4*830L*4EA 이상	
	보조봉	Φ19.1*457L*8EA 이상	
Fan	Type	Axial Fan	자동정지기능 : 2시간 내 자동정지
	풍량	55 CFM 이상	
조명등		LED 120 Lux이상	자동소등기능 : 30분 내 자동소등
Motor	Type	DC motor 24V , 50W	
IP등급		IPX1	

2. 작동사양

구 분	기 준	비 고
최대승강중량	30kg	
승강용와이어	2.0mm 코팅 강선와이어	
최대하강거리	1,000 mm	
사용전원	AC 220V / 60Hz	

빨래건조대 사용시 주의사항

※ 주의 : 빨래건조대의 전원이 들어오지 않을 경우 반드시 관리사무소에 먼저 전화하여 설치장소의 전원 문의를 해주십시오.

① 빨래건조대 작동 전 행거 봉이 잘 설치되어 있는지 확인하십시오.
양쪽 구멍에 맞추어 봉을 끼우십시오.
행거 봉이 설치되어 있지 않으면, 작동이 안됩니다.

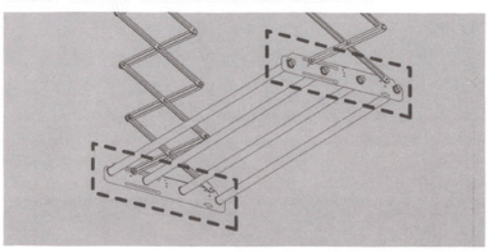

② 빨래를 한쪽으로 쏠리게 걸지 마십시오.
행거가 수평이 안 맞아서 기울어질 경우 측면 바가 꺾여 고장의 원인이 됩니다.

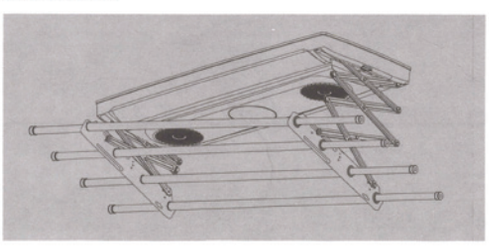

3. 제품 사용 가이드

욕실폰

Bathroom Phone

DM-705B / DM-706B
DM-708B / DM-709B

사용설명서

사용방법
제품의 사용방법 설명

시간 조작 방법
시간을 맞출 때

홈 오토메이션 연동
공동현관에서 호출이 왔을 때

이상이 생기면
통화 음량이 울릴 때

주의사항
제품 사용시 반드시 숙지해야할 항목

각 부분의 명칭
전면부의 명칭 설명

설치방법
설치 시 주의 사항

제품의 규격
기능 및 제품 규격 설명

제품보증서

· 시계창 LCD는 옵션사항입니다.

DM-705B

DM-706B

DM-708B

DM-709B

고객센터 대표전화 번호

전국어디서나 **1811-6061**

제품 모델명, 고장상태, 연락처를 정확히 알려 주시면
언제나 친절하게 상담과 빠른서비스를 실시해 드립니다.

www.dym.co.kr

(주)동영엠텍

사용방법

비상 - 위급상황발생시"비상"버튼을약 2초간 눌러위급상황을 알리고자 할 때 사용합니다. (월패드에서 정지 · 복귀후에도 욕실폰 비상음은 해제가 안되므로 비상버튼을 길게 눌러 해제하십시요)

문열림 - 세대현관이나 공동현관의 문을 열 때 사용합니다.

음량 - 통화 중 음량을 조절 할 때 사용합니다.

통화 - 세대현관 및 공동현관, 경비실에서 호출이 왔을 때 사용합니다. (통화완료시 통화버튼을 다시 누르시면 통화가 종료됩니다.)

전화 - 전화통화시 "전화"버튼을누르면"전화"아이콘이켜지고 통화가가능합니다. 통화완료시"전화"버튼을한번더누르면 기능이 해제됩니다.

시간 조작 방법

1. "전화"버튼을 길게 (3초이상) 누르면 시계창의"시간"부분이 깜박 거립니다.
2. "음량"조절버튼을이용하여 AM, PM 및"시간"을조정합니다. (AM과 PM은"시간"의커짐과작아짐에따라저절로바뀝니다)
3. "시간"을조정 한후"전화"버튼을다시누르면 "분" 부분이 깜박 거립니다.
4. "시간"조정과마찬가지로"음량"버튼을이용하여 "분" 을 조정합니다.
5. 조정이끝나면다시한번"전화"버튼을눌러조정한시간을 저장합니다.

홈 오토메이션 연동기능

1. 세대현 관/ 공동현 관/ 경비 실/타 세대에서 호출시
   - 세대현관, 공동현관, 경비실, 타세대에서호출시벨소리와 함께"통화"버튼이깜박입니다.
   - 이때"통화"버튼을누르면아이콘이계속켜지고통화가 가능합니다.
2. 세대현 관/ 공동현관 문열림 기능
   - 공동현관과세대현관통화중에"문열림"버튼을누르면 공동현관및세대현관문이열립니다.

※ 홈오토메이션 문열림 기능은 문열림 기능을 지원하는 도어록 시스템 설치시에만 사용 가능합니다.

이상이 생기면...

■ 소리가 나오지 않을 때
→ 음량이 최소로 되어있지 않은지 확인합니다.

■ 음량조절이 안될 때
→ 벨소리, 통화음량 등 모든 음량은 그 기능이 가동될 때에만 조절이 가능합니다.

■ 통화 중 화울 링(삐~ 하는 소리)이 생길 때
→ 통화 볼륨이 너무 높지 않은지 확인합니다.

경 고

제품을 안전하고 정확하게 사용 하기 위해 아래 내용을 주의 하셔야 합니다. 지시사항을 지키지 않을 경우 부상이나 재산 피해가 발생할 수 있습니다.

사용상의 주의사항

■ 제품의 청소 시 직접 물을 뿌리지 마세요.
→ 이물질이 묻었을 때 중성세제를 사용하여 부드러운 수건으로 닦아주세요.

■ 강한 자력이 발생하는 물체를 접근시키지 마세요.

■ 전자회로가 내장되어 있으므로 함부로 분해, 개조하지 마세요.

■ 제품에 강한 충격을 가하지 마세요.

경고 습기가 많은 곳에는 설치하지 마세요!
(제품이 변형되거나 고장 및 수명 단축의 원인이 되고, 감전의 위험이 있습니다)

주의 설치 후에는 완전히 설치가 되었는지 꼭 확인하세요.

제 품 보 증 서

동영엠텍 제품을 구입해 주셔서 대단히 감사합니다.
본 제품의 품질 보증기간은 구입일로 부터 산정되므로 반드시 구입일자를 기재 받으시어 충분한 서비스를 받으시기 바랍니다.

■보증내용

1. 제품 구입하신 날로부터 품질보증기간 1년 이내에 정상적으로 사용하신 상태에서 고장이 발생할 경우에는 무상으로 수리해 드립니다.
2. 다음의 고장발생 경우에는 수리비를 실비로 받습니다.
   - 고객의 취급 부주의로 인한 고장 발생시
   - 천재지변(화재, 지진, 수해, 낙뢰 등)으로 인한 고장 발생시
   - 사용전원의 이상으로 인한 고장 발생시
   - 접속기기의 불량으로 인한 고장 발생시
   - 동영엠텍 서비스 기사 또는 서비스 지정점의 수리 기사가 아닌 자가 제품을 수리 또는 개조하여 발생한 고장시
3. 본 제품의 수리용 부품보유기간은 제품 단종일로 부터 5년입니다.

본 제품의 소비자 피해에 대한 보상은 「재정경제원 고시 소비자 피해보상 규정」에 따릅니다.

■고객상담전화 : 1811-6061

제 품 명		DM-705B, DM-706B, DM-708B, DM-709B		
제 조 번 호				
보 증 기 간		구입일 (년 월 일)로 부터		년 (개월)
고 객	성 명		전화번호	
	주 소			
대리점	성 명		전화번호	
	주 소			

저작권:
본 설명서의 저작권은 ㈜동영엠텍에 있습니다.
㈜동영엠텍의 사전 허가 없이 설명서 내용의 일부 또는 전부를 무단 사용하거나 복제하는 것은 금지되어 있습니다.

B급기기 (가정용 방송통신기기)	• 이 기기는 가정용(B급)으로 전자파 적합등록을 한 기기로 주로 가정에서 사용하는 것을 목적으로 하며, 모든 지역에서 사용할 수 있습니다.

각 부분의 명칭(DM-705B)

■시계창 LCD는 옵션사항입니다.

각 부분의 명칭(DM-706B)

■시계창 LCD는 옵션사항입니다.

설치방법(DM-705B)

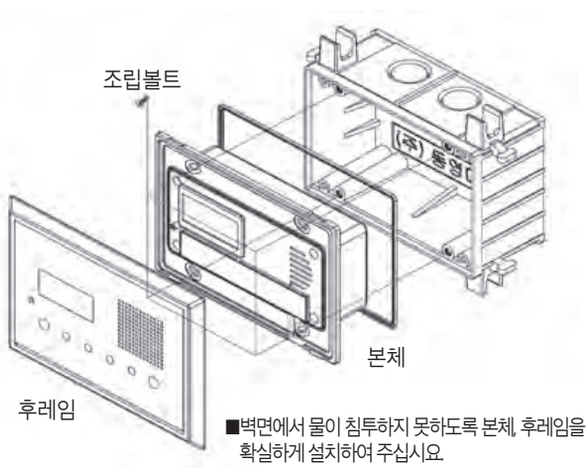

■벽면에서 물이 침투하지 못하도록 본체, 후레임을 확실하게 설치하여 주십시요.

설치방법(DM-706B)

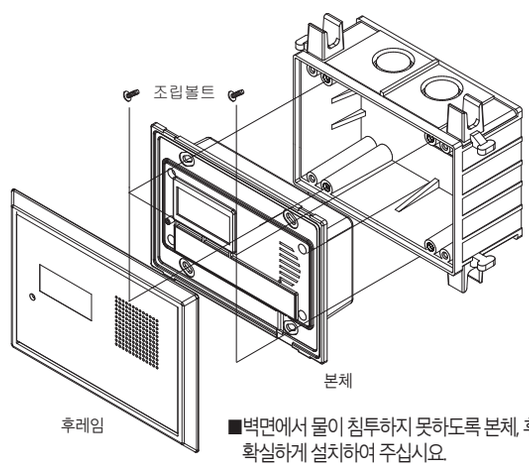

■벽면에서 물이 침투하지 못하도록 본체, 후레임을 확실하게 설치하여 주십시요.

제품의 규격

* 외관 디자인 및 제품 규격은 제품의 성능 향상을 위해 사전 예고 없이 변경될 수 있습니다.

모 델	DM-705B
기 능	시계, 전화, 비상, 문열림, 연동
통화방식	핸즈프리 방식(스피커 폰)
스 피 커	1W (8Ω) × 1EA
사용전원	기간통신 사용자 제공 전원
중 량	240g
규 격	165(W) × 121(H) × 7.5(D)mm

제품의 규격

* 외관 디자인 및 제품 규격은 제품의 성능 향상을 위해 사전 예고 없이 변경될 수 있습니다.

모 델	DM-706B
기 능	시계, 전화, 비상, 문열림, 연동
통화방식	핸즈프리 방식(스피커 폰)
스 피 커	1W (8Ω) × 1EA
사용전원	기간통신 사용자 제공 전원
중 량	240g
규 격	165(W) × 121(H) × 7.5(D)mm

각 부분의 명칭(DM-708B)

■시계창 LCD는 옵션사항입니다.

각 부분의 명칭(DM-709B)

■시계창 LCD는 옵션사항입니다.

설치방법(DM-708B)

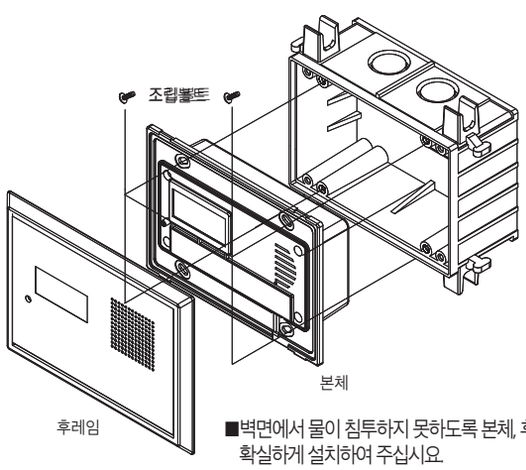

■벽면에서 물이 침투하지 못하도록 본체, 후레임을 확실하게 설치하여 주십시요.

설치방법(DM-709B)

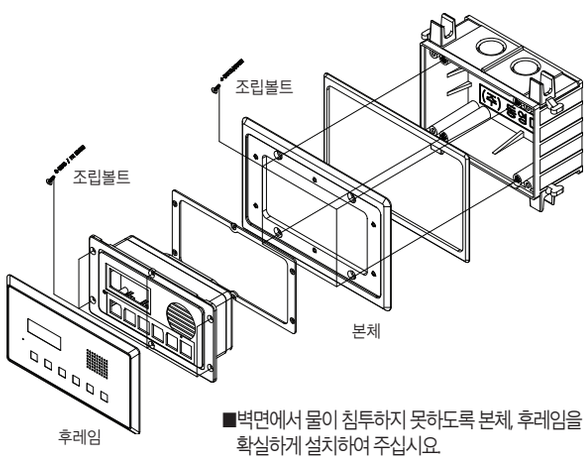

■벽면에서 물이 침투하지 못하도록 본체, 후레임을 확실하게 설치하여 주십시요.

제품의 규격

* 외관 디자인 및 제품 규격은 제품의 성능 향상을 위해 사전 예고 없이 변경될 수 있습니다.

모 델	DM-708B
기 능	시계, 전화, 비상, 문열림, 연동
통화방식	핸즈프리 방식(스피커 폰)
스 피 커	1W (8Ω) × 1EA
사용전원	기간통신 사용자 제공 전원
중 량	240g
규 격	165(W) × 121(H) × 7.5(D)mm

제품의 규격

* 외관 디자인 및 제품 규격은 제품의 성능 향상을 위해 사전 예고 없이 변경될 수 있습니다.

모 델	DM-709B
기 능	시계, 전화, 비상, 문열림, 연동
통화방식	핸즈프리 방식(스피커 폰)
스 피 커	1W (8Ω) × 1EA
사용전원	기간통신 사용자 제공 전원
중 량	240g
규 격	165(W) × 92(H) × 6(D)mm

MEMO

여수 원더라움 더힐

(주)여수학용대한제53호위탁관리부동산투자회사